# 第23回　大阪府小学生バレーボール南大阪大会

2006年12月3日(日)

## 女子ブロック (柏原東小学校)

aコート

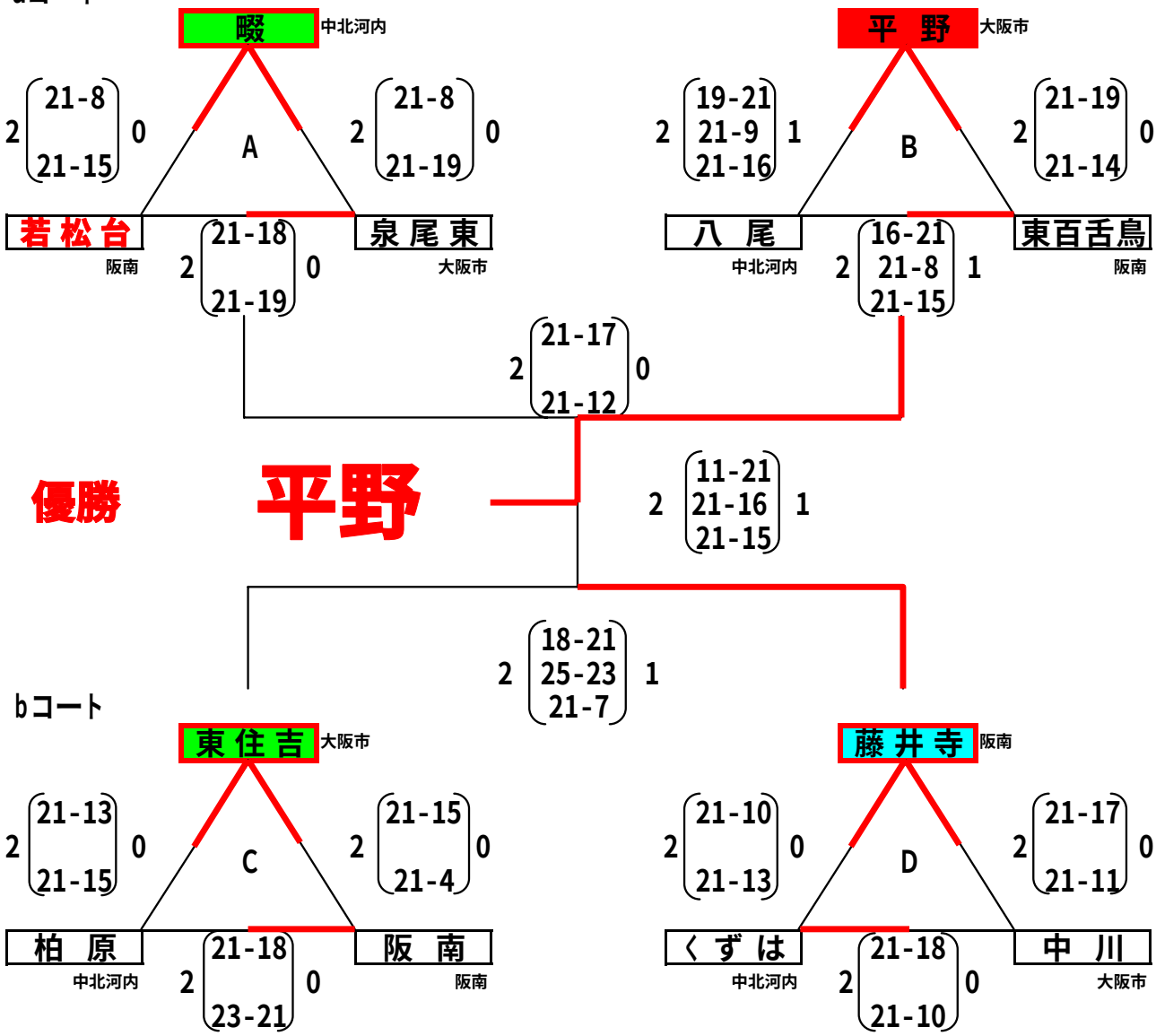

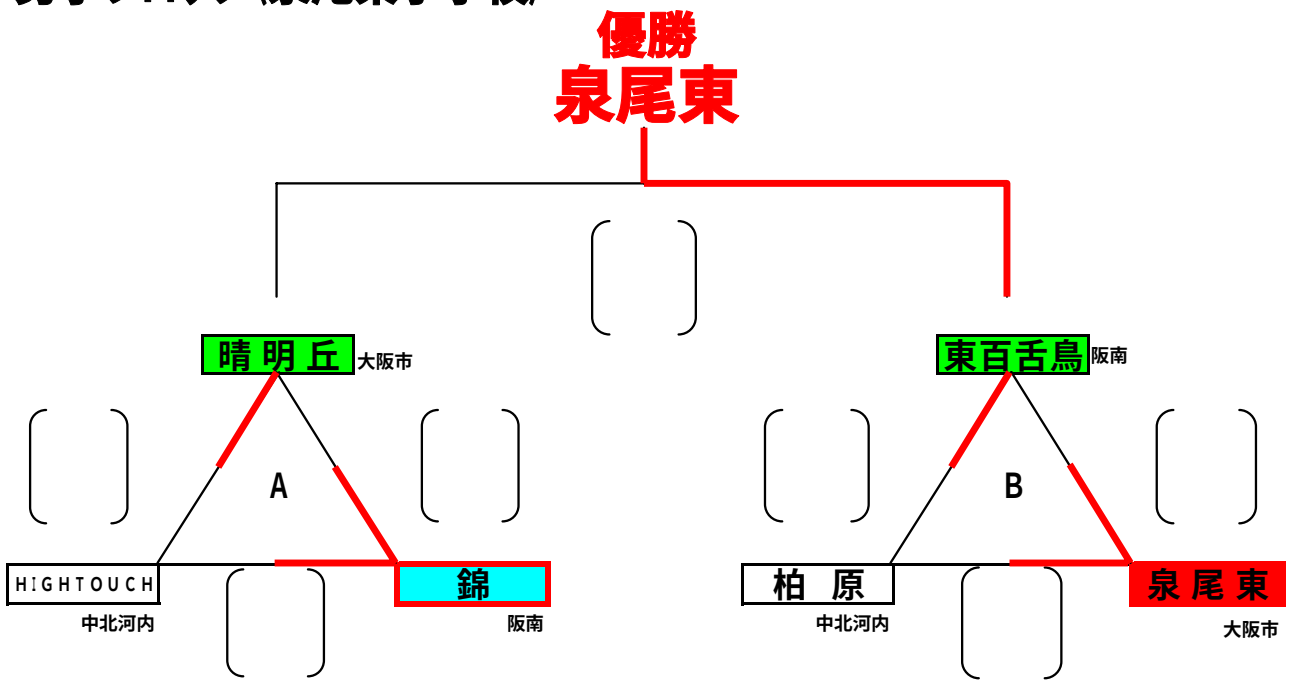
## 男子ブロック (泉尾東小学校)