サントリーカップ　第26回　全日本バレーボール小学生大会　大阪府決勝大会

6月11日　臨海SC　　6月24日　臨海SC　　6月17日　大浜体育館

女子ブロック　　モルテン

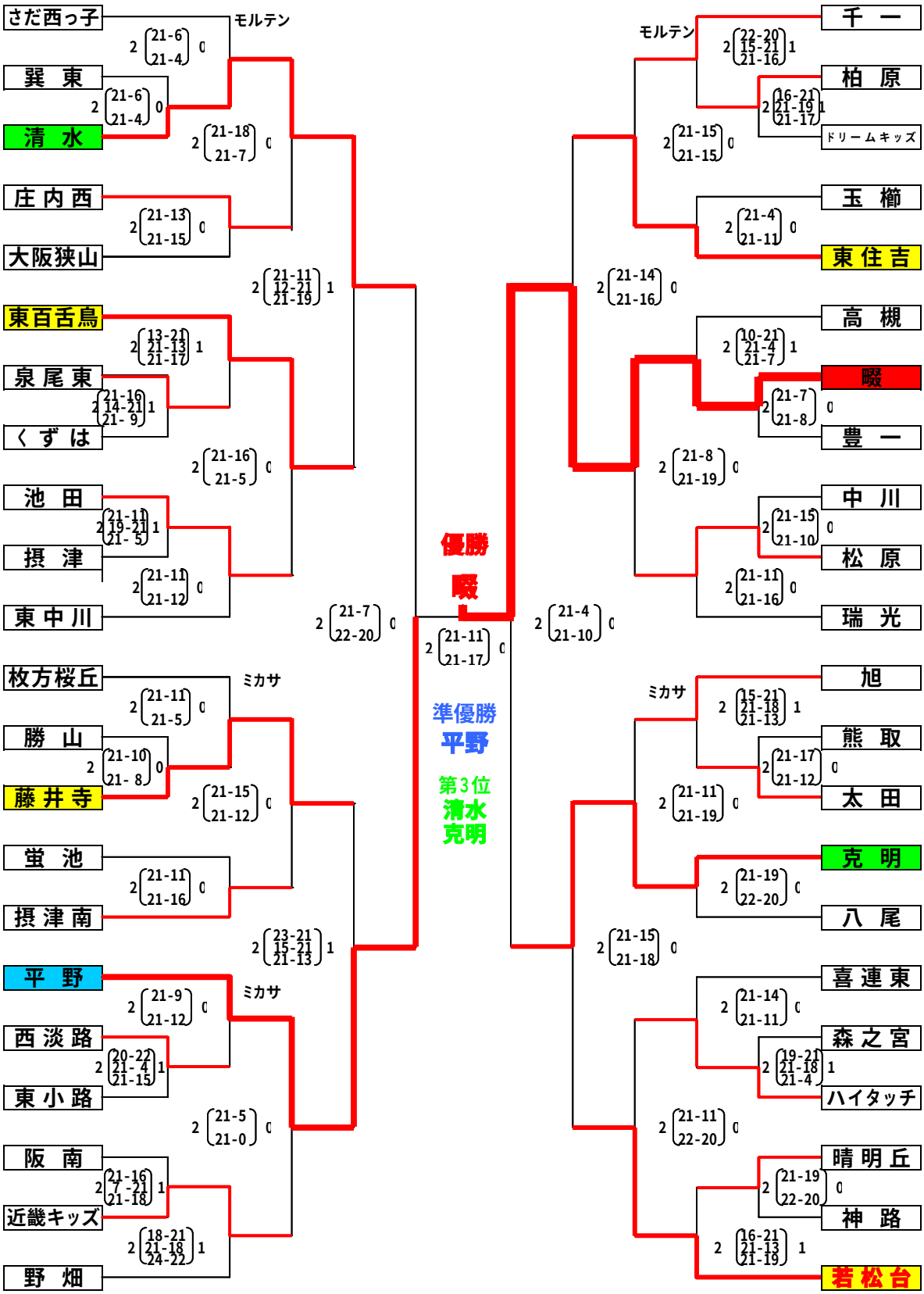

6月11日　臨海ＳＣ　　6月24日　臨海ＳＣ　　6月17日　金岡公園体育館
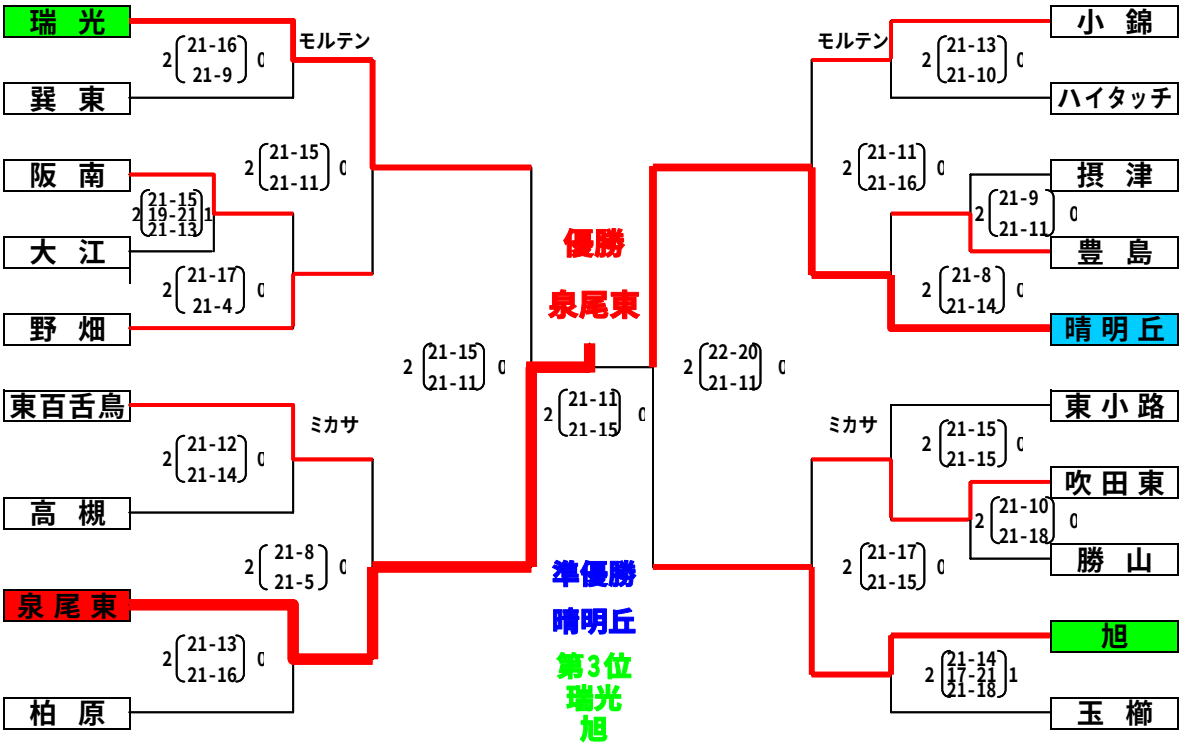
男子ブロック　　ミカサ