2006年度大阪府小学生バレーボール連盟　秋季大会

11/4･12

11月4日大浜体育館

女子Aブロック(Aコート)

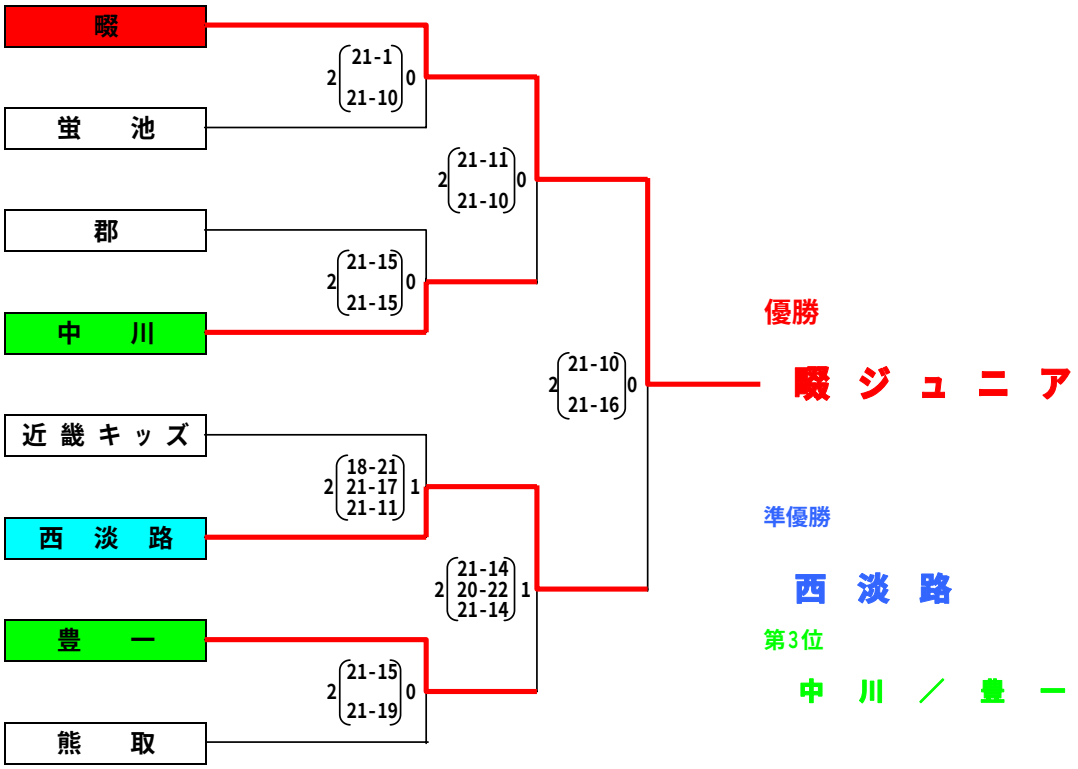

女子Bブロック(Cコート)

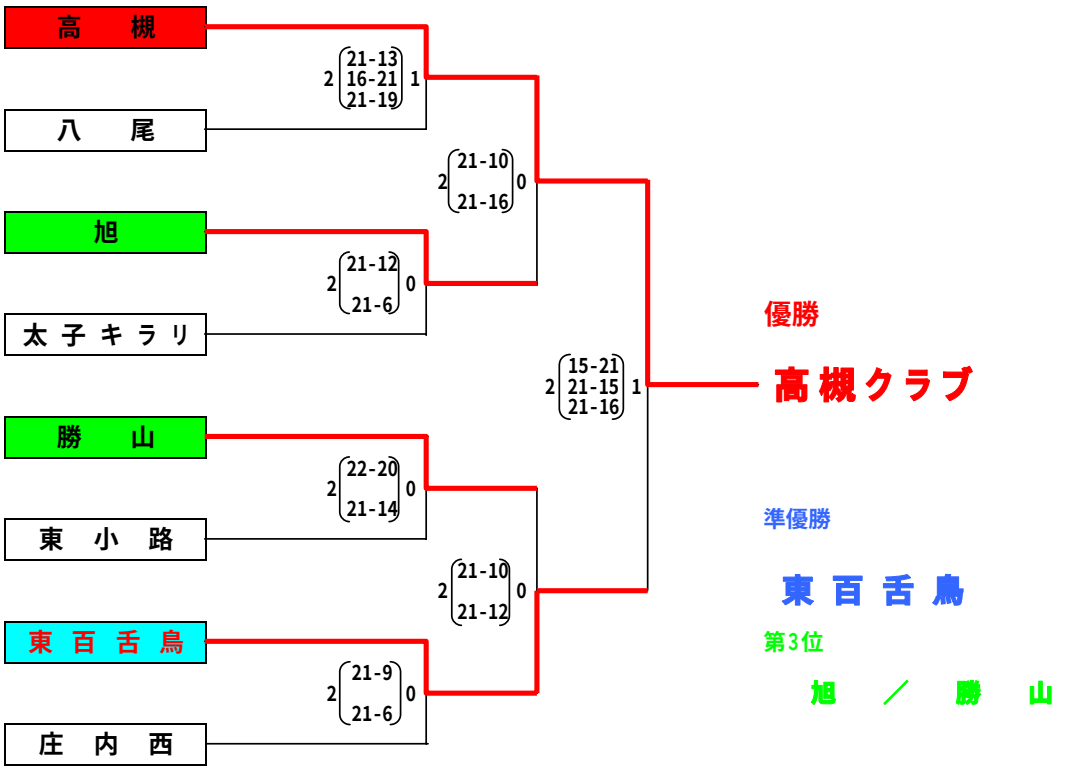

女子Cブロック(Dコート)

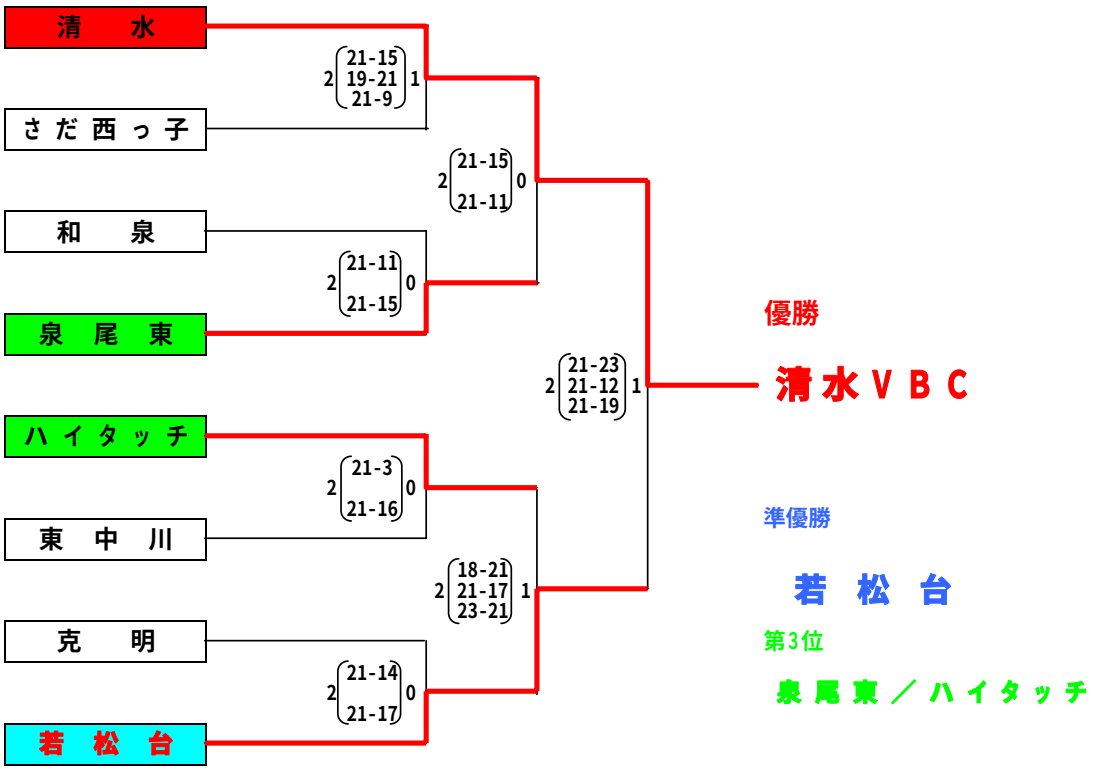

男子Aブロック(Bコート)

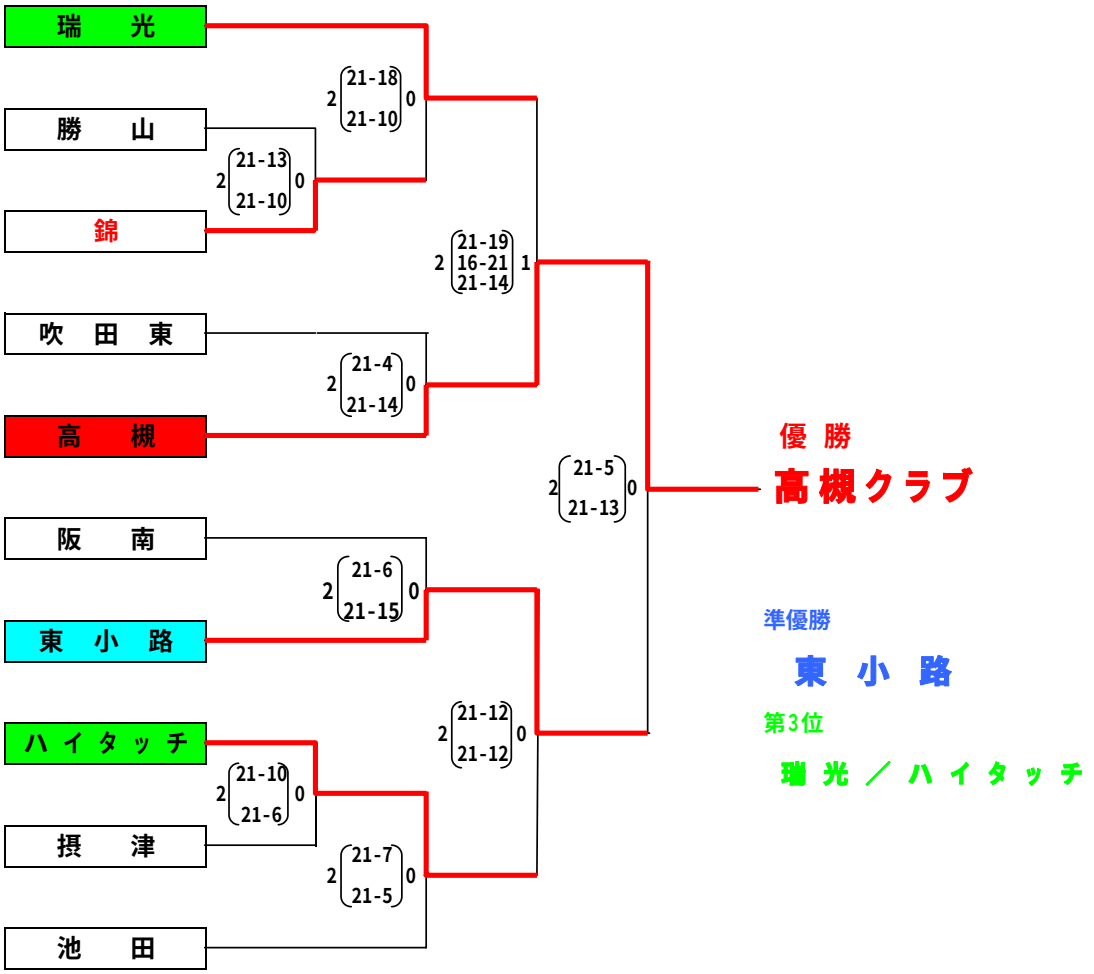

11月12日臨海SC

女子Dブロック(Aコート)

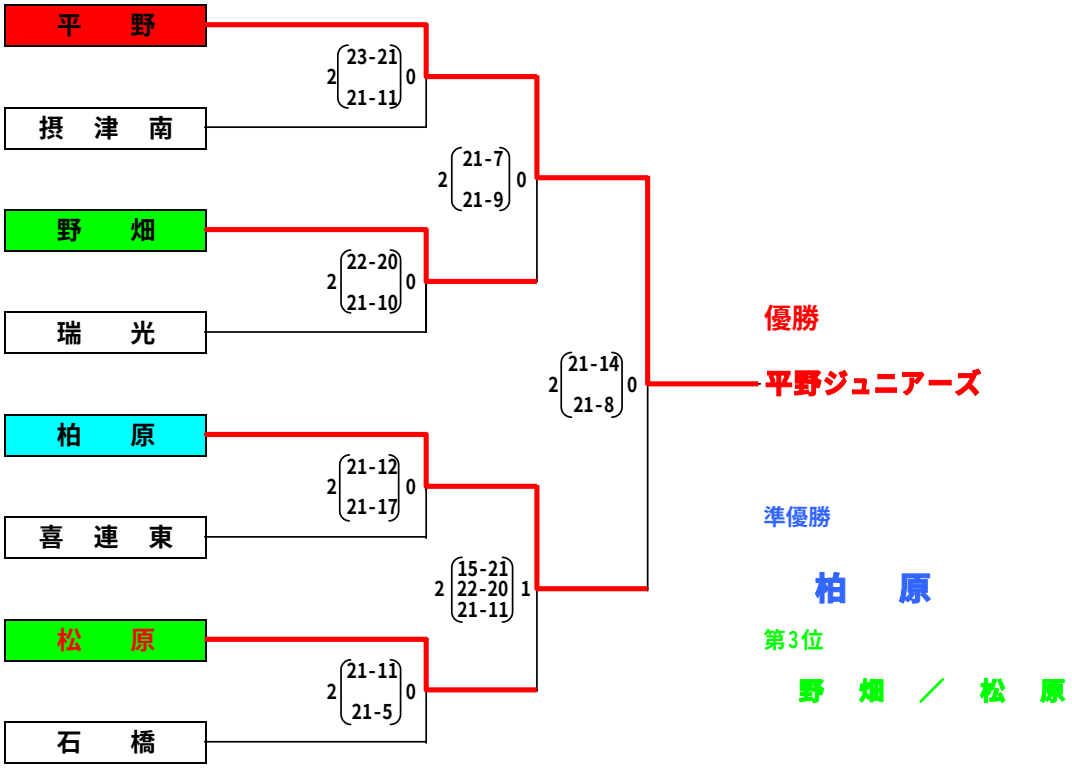

優勝

平野ジュニアーズ

準優勝

柏　原

第3位

野　畑　／　松　原

女子Eブロック(Cコート)

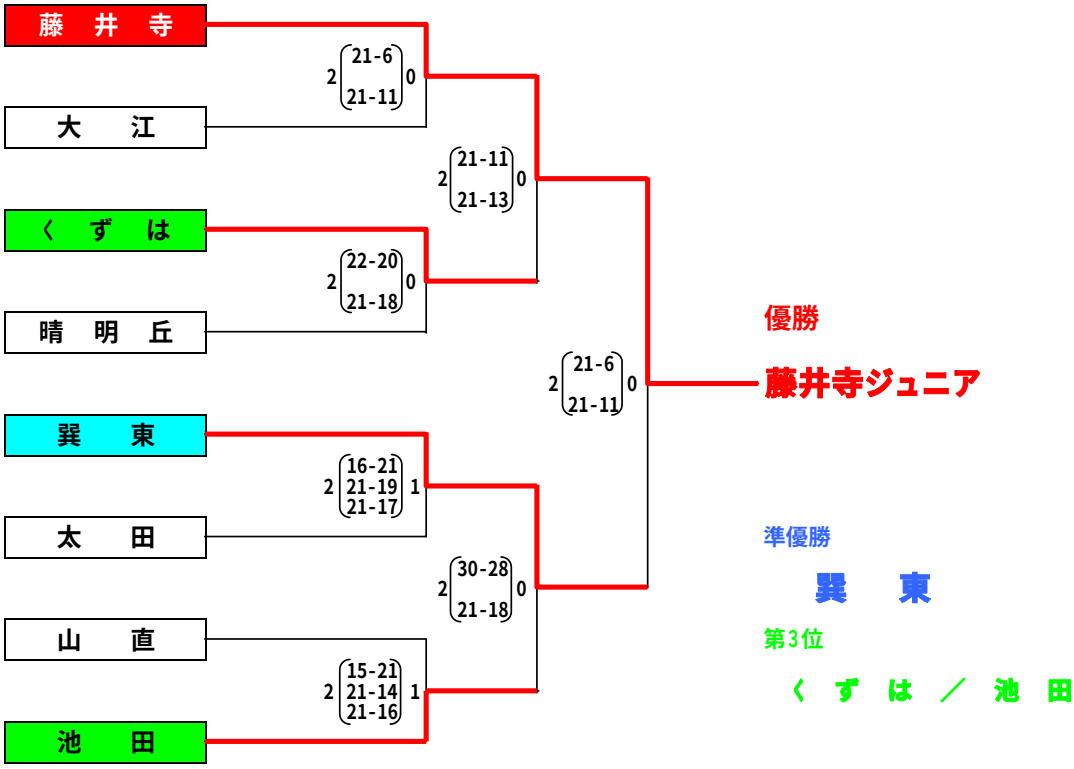

優勝

藤井寺ジュニア

準優勝

巽　東

第3位

く　ず　は　／　池　田

女子Fブロック(A・Cコート)

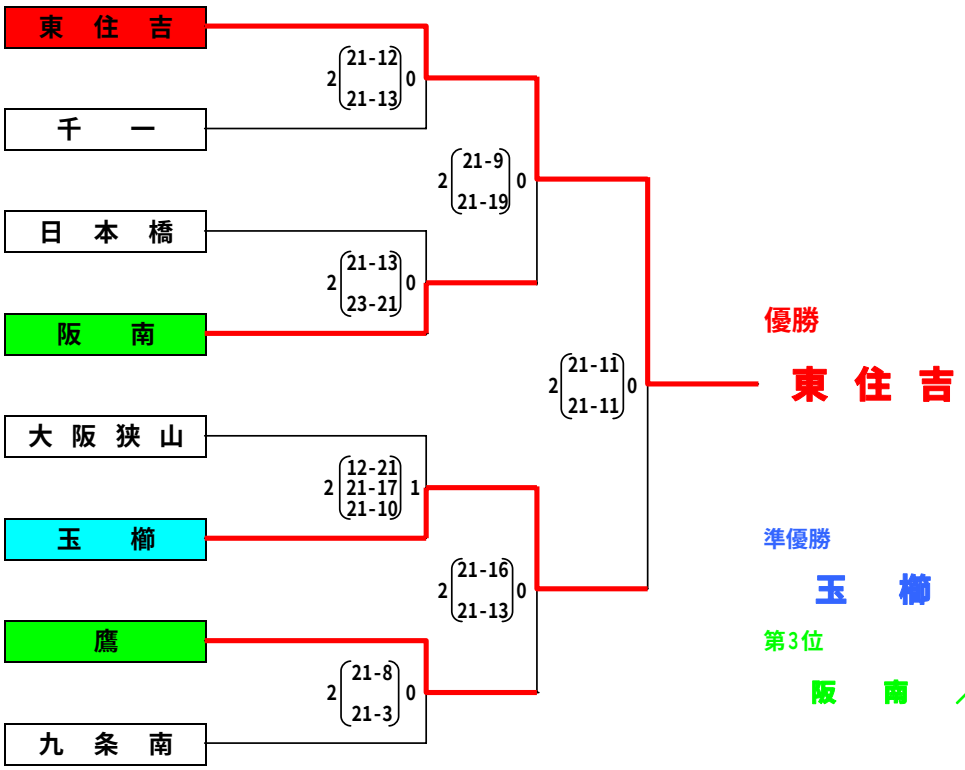

優勝

東　住　吉

準優勝

玉　　櫛

第3位

阪　　南　／　鷹

男子Bブロック(Bコート)

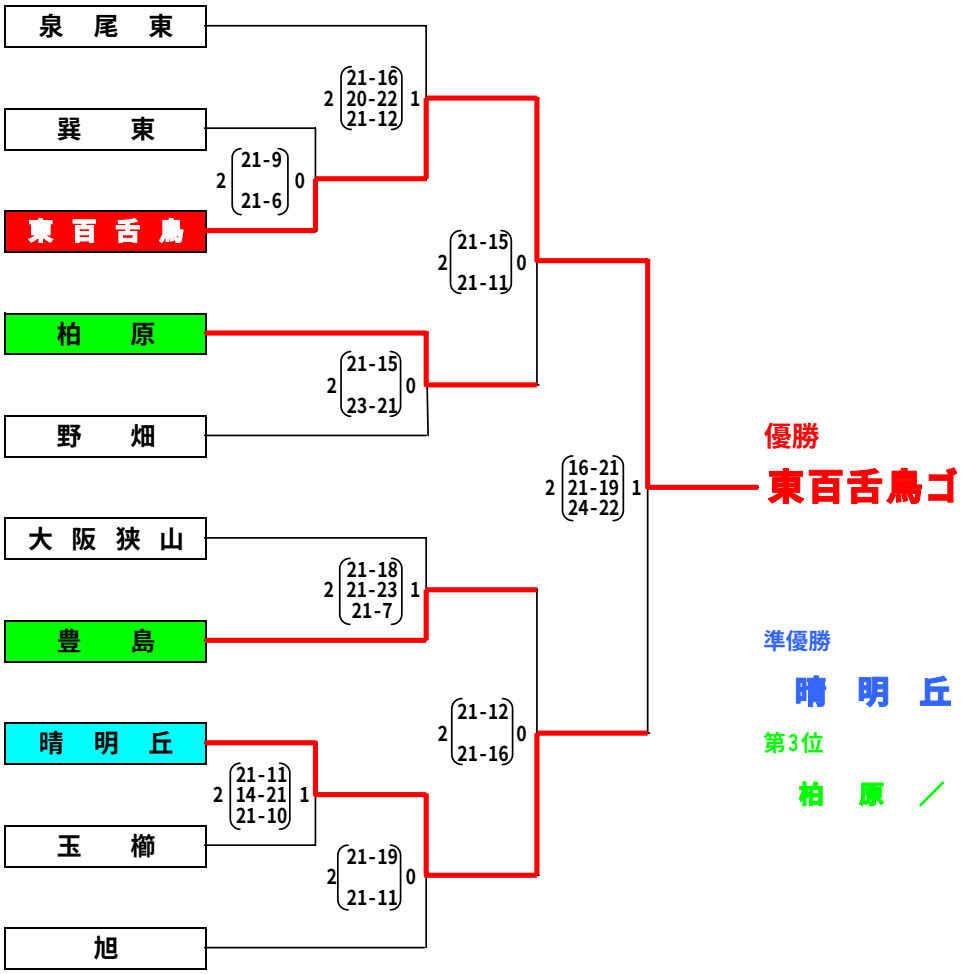

優勝

東百舌鳥ゴリラーズ

準優勝

晴　明　丘

第3位

柏　原　／　豊　島