平成20年度　大阪高校新人大会　兼　全国高校選抜優勝大会

1月18日　1月25日　2月1日　1月25日　1月18日

守口市民体育館

1 女 A－B

2 女 C－D

3 男 A－B

4 男 C－D

5 女 決勝

6 男 決勝

I

- 大阪女子 2 (25-6, 25-13) 0
- 鳳 2 (25-20, 25-11) 0
- 成美 2 (25-2, 25-6) 0
- 山田 2 (25-15, 25-17) 0
- 関西創価 2 (25-7, 25-3) 0
- 大阪国際大和田 2 (25-12, 25-7) 0
- 八尾翠翔 2 (27-25, 25-17) 0
- 千里星雲 2 (15-25, 25-14, 25-14) 1
- 追手門学院 2 (25-20, 25-14) 0
- 堺上 2 (25-12, 25-13) 0
- 北千里 2 (25-9, 25-11) 0
- 布施 2 (25-7, 25-7) 0
- 日根野 2 (25-9, 25-10) 0
- 柴島 2 (25-15, 25-19) 0
- 緑風館 2 (25-18, 25-20) 0
- 日新 2 (25-6, 25-17) 0
- 藤井寺 (　)
- 金岡 2 (26-24, 20-25, 25-20) 1
- 茨木西 2 (25-22, 25-14) 0
- 精華 2 (25-6, 25-19) 0
- 賢明学院 2 (25-8, 25-7) 0
- 阪南 2 (25-19, 25-23) 0
- 授産 2 (25-11, 25-8) 0
- 市岡 2 (25-11, 25-4) 0
- 梅花 2 (25-11, 25-8) 0
- 吹田 2 (25-19, 25-14) 0
- 久米田 2 (29-31, 25-12, 25-17) 1
- 今宮 2 (25-21, 26-24) 0
- 住吉商業 棄権
- 大教大平野 2 (25-12, 25-19) 0
- PL学園 2 (25-17, 25-16) 0
- 桜宮 2 (25-10, 25-8) 0
- 羽曳野 2 (25-8, 25-9) 0
- 貝塚南 2 (19-25, 25-17, 25-13) 1
- 扇町総合 2 (25-5, 25-6) 0
- 初芝富田林 2 (25-10, 25-9) 0
- 大阪女子短大 2 (25-7, 25-9) 0
- 河南 2 (25-10, 25-19) 0
- 大阪女学院 2 (25-16, 25-18) 0
- 桃山学院 2 (25-8, 25-12) 0
- 芥川 2 (25-21, 25-11) 0
- 桜塚

大阪国際滝井 2 (25-6, 25-19) 0 **四条畷学園**

III

- 枚方 2 (25-8, 25-11) 0
- 京都星川・北かわち牟が丘 2 (25-10, 25-17) 0
- 松原 2 (25-6, 25-12) 0
- 大阪成蹊女子 2 (25-22, 25-13) 0
- 旭 2 (25-12, 25-12) 0
- 長野 2 (25-21, 25-15) 0
- 咲くやこの花・此花総合 2 (21-25, 25-13, 25-18) 1
- 芦間 2 (25-22, 25-19) 0
- 羽衣学園 2 (25-20, 25-18) 0
- 明浄学院 2 (25-18, 25-19) 0
- 東住吉 2 (25-14, 25-13) 0
- 吹田東 2 (25-23, 25-23) 0
- 門真西 2 (25-10, 25-5) 0
- 貝塚 2 (25-12, 25-14) 0
- 泉大津 2 (25-7, 25-9) 0
- 大阪学芸 2 (20-25, 25-16, 25-23) 1
- 清教学園 2 (25-15, 25-14) 0
- 帝塚山泉ヶ丘 2 (19-25, 25-9, 25-19) 1
- 港 2 (25-16, 25-21) 0
- 大教大天王寺 2 (25-16, 25-17) 0
- 追手門大手前 2 (25-12, 25-12) 0
- 西寝屋川 2 (25-3, 25-6) 0
- 汎愛 2 (25-3, 25-10) 0
- 堺西 2 (25-13, 25-17) 0
- 寝屋川 2 (25-15, 25-9) 0
- 鶴見商業 2 (18-25, 25-15, 25-16) 1
- 西 2 (25-12, 25-18) 0
- 池田 2 (25-14, 25-15) 0
- 生野 2 (25-18, 25-11) 0
- 農芸 2 (25-5, 25-15) 0
- 高津 2 (25-22, 25-23) 0
- 大手前 2 (25-18, 25-11) 0
- 大阪信愛 2 (21-25, 25-13, 25-15) 1
- 八尾 2 (25-17, 25-22) 0
- 美原 2 (25-8, 25-7) 0
- 刀根山 2 (25-15, 25-17) 0
- 槻の木 2 (25-22, 25-16) 0
- 山本 2 (25-21, 25-14) 0
- 三島 2 (25-20, 22-25, 25-15) 1
- 岸和田産業 棄権
- 北野 2 (25-14, 25-12) 0

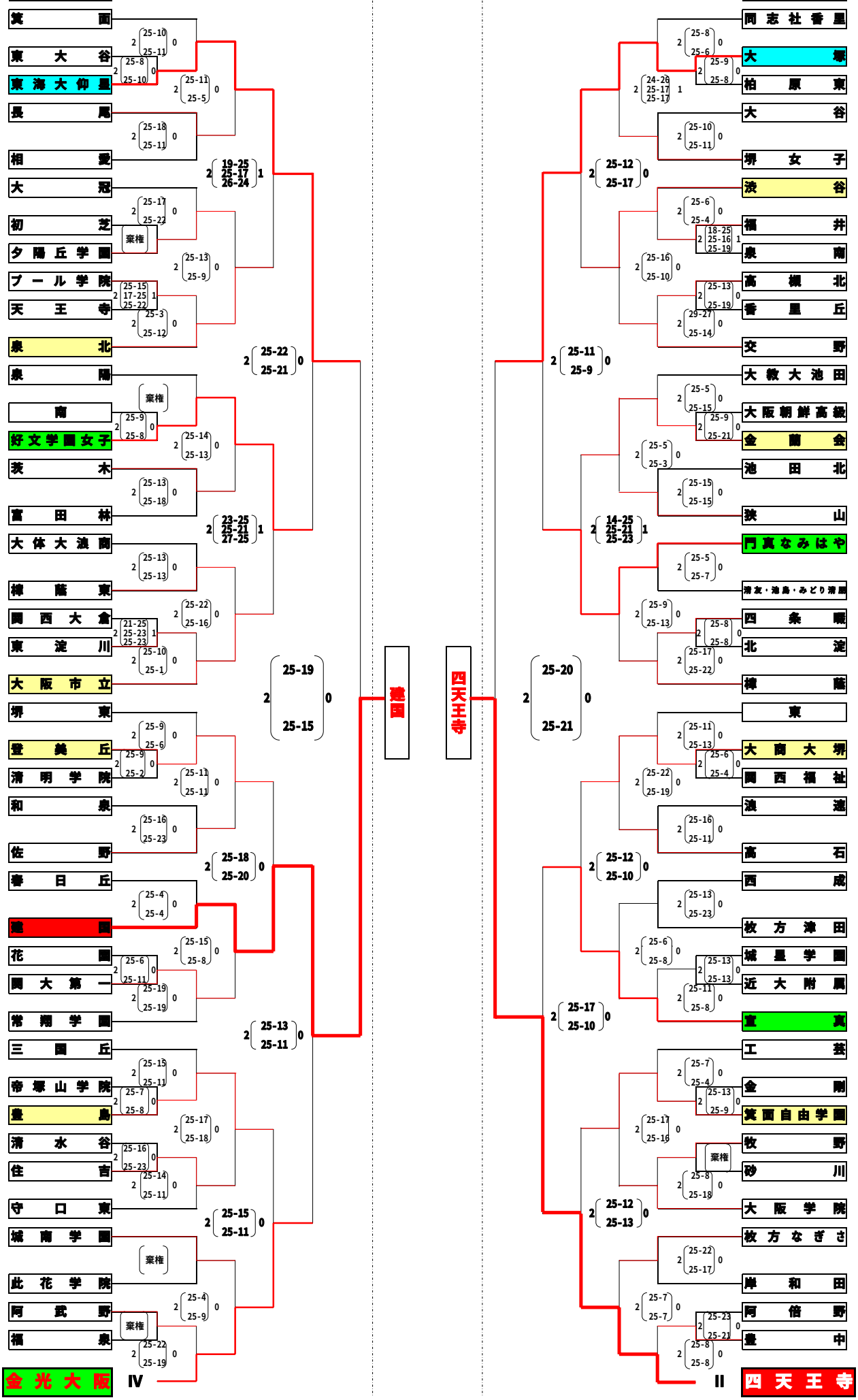
箕面
東大谷
東海大仰星
長尾
相愛
大冠
初芝
夕陽丘学園
プール学院
天王寺
泉北
泉陽
南
好文学園女子
茨木
富田林
大体大浪商
樟蔭東
関西大倉
東淀川
大阪市立
堺東
登美丘
清明学院
和泉
佐野
春日丘
建国
花園
関大第一
常翔学園
三国丘
帝塚山学院
豊島
清水谷
住吉
守口東
城南学園
此花学院
阿武野
福泉
金光大阪
IV
棄権
建国
四天王寺
同志社香里
大塚
柏原東
大谷
堺女子
渋谷
福井
泉南
高槻北
香里丘
交野
大教大池田
大阪朝鮮高級
金蘭会
池田北
狭山
門真なみはや
清友・池島・みどり清風
四条畷
北淀
樟蔭
東
大商大堺
関西福祉
浪速
高石
西成
枚方津田
城星学園
近大附属
宣真
工芸
金剛
箕面自由学園
牧野
砂川
大阪学院
枚方なぎさ
岸和田
阿倍野
豊中
II
四天王寺