平成２０年度全国高等学校総合体育大会バレーボール競技大会

第６１回　全日本バレーボール高等学校女子選手権大会
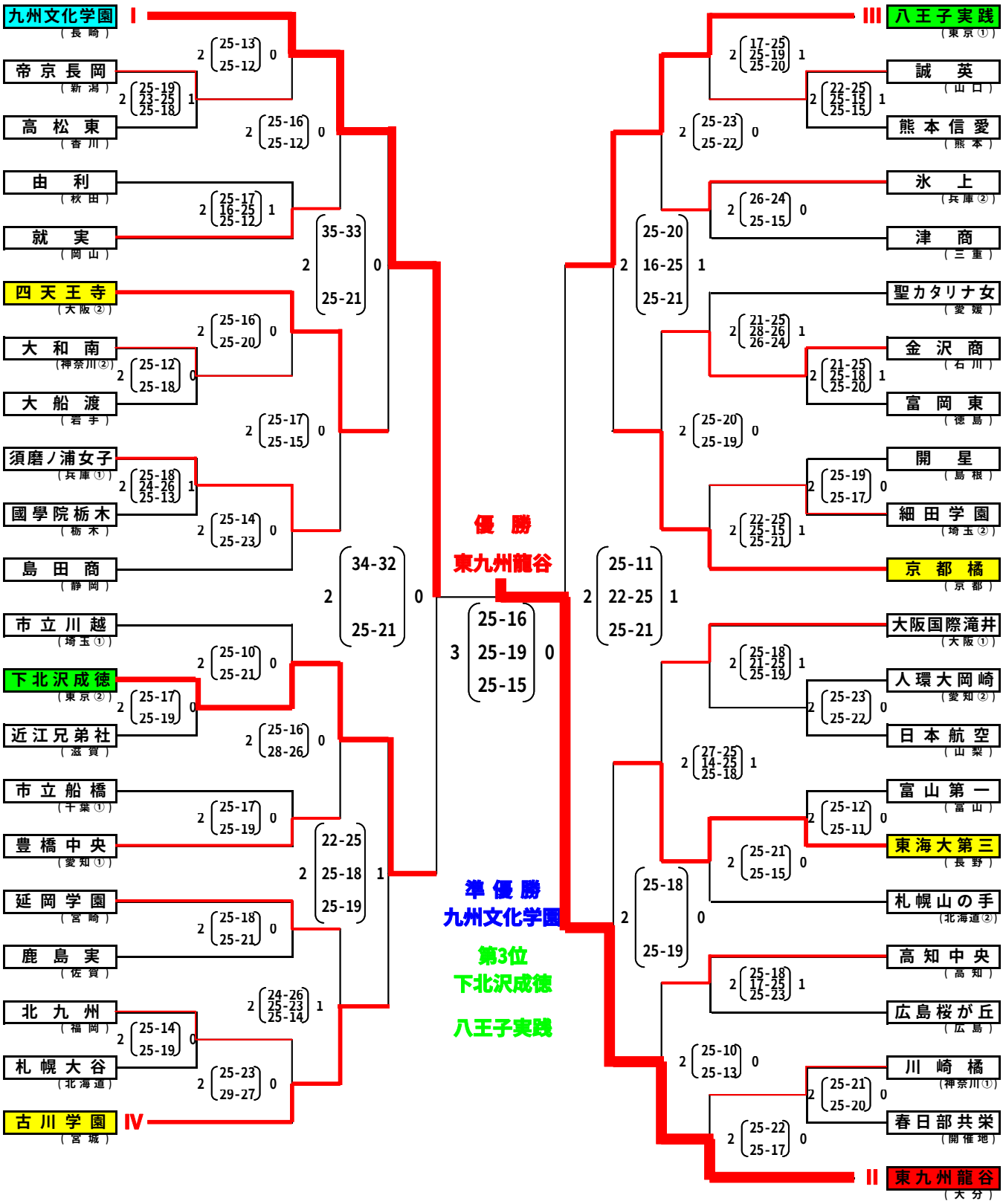
女子決勝トーナメント