# 平成21年度第47回大阪府スポーツ少年団冬季交流大会
# 兼第7回全国大会予選大会

2009年12月27日(日)　住吉スポーツセンター

## 女子全国ブロック

**予選リーグ** 各ブロック1位が決勝へ、決勝は再度抽選

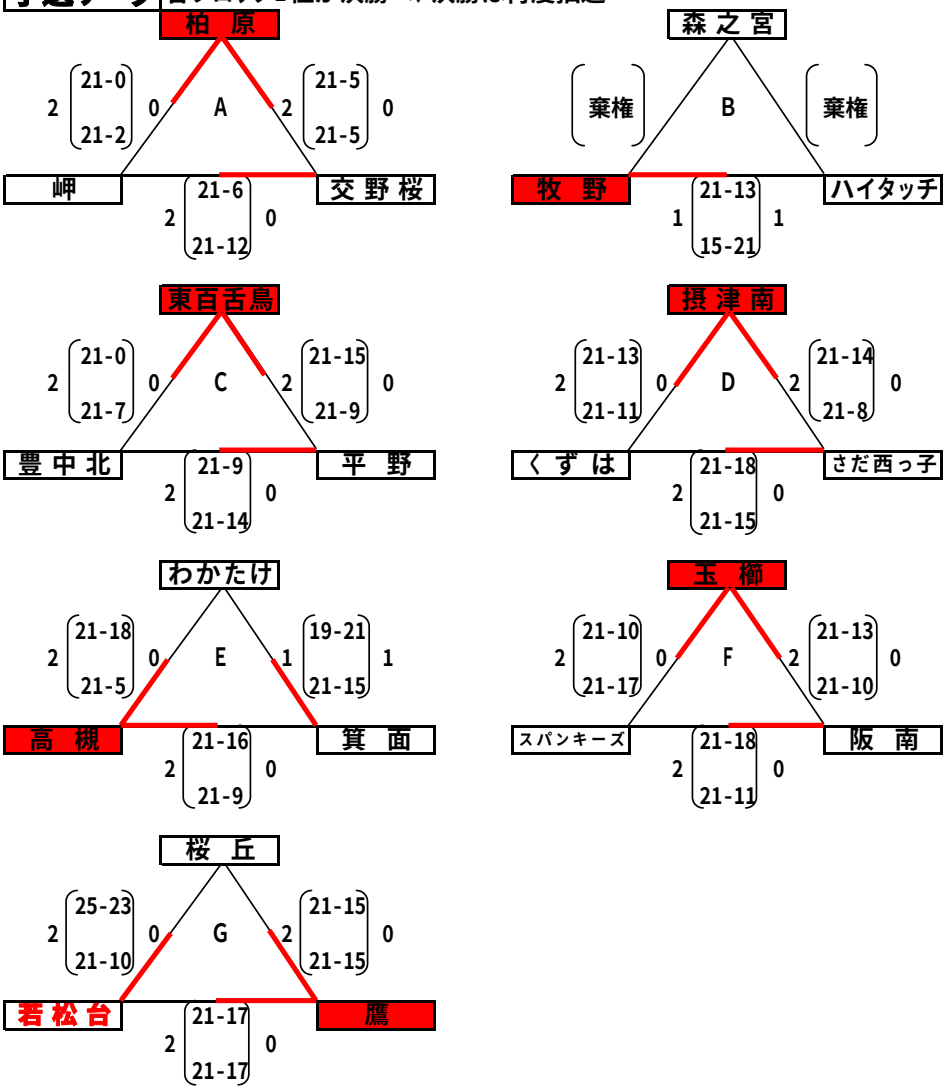


**決勝トーナメント** 優勝チームは全国大会出場

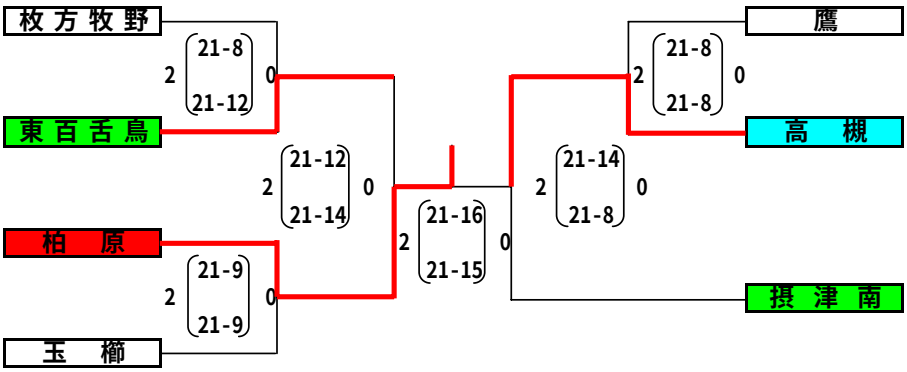


## 男子ブロック

5チームによるリーグ戦、上位②チームが近畿大会出場

| | 玉 櫛 | パンサーズ | 高 槻 | ハイタッチ | 東百舌鳥 | 結 果 |
|---|---|---|---|---|---|---|
| 玉 櫛 | | 4-21<br>15-21 | 7-21<br>13-21 | 21-19<br>24-22 | 9-21<br>6-21 | 1勝3敗<br>4位 |
| パンサーズ | 21-4<br>21-15 | | 21-10<br>22-20 | 21-12<br>21-12 | 9-21<br>15-21 | 3勝1敗<br>準優勝 |
| 高 槻 | 21-7<br>21-13 | 10-21<br>20-22 | | 21-18<br>21-15 | 7-21<br>16-21 | 2勝2敗<br>3位 |
| ハイタッチ | 19-21<br>22-24 | 12-21<br>12-21 | 18-21<br>15-21 | | 6-21<br>13-21 | 0勝4敗<br>5位 |
| 東百舌鳥 | 21-9<br>21-6 | 21-9<br>21-15 | 21-7<br>21-16 | 21-6<br>21-13 | | 4勝0敗<br>優 勝 |