平成２２年度　大阪高校総体　兼　第６３回全日本高校選手権　大阪地区予選

7月31日　8月2日　8月29日　8月2日　7月31日

近畿大学附属

赤字-1部
青字-2部
緑字-3部

A桃山学院

2 (25-20, 25-16) 0

- 桃山学院 2-0
- 天王寺 2-0
- 初芝富田林 2-0
- 鳳 2-0
- 清明学院 2-0
- 茨木西 2-0
- 渋谷 2-0
- 芥川 棄権
- 初芝立命館 2-0
- 長尾 2-0
- 高槻 2-1
- 香里丘 2-0
- 市立堺 2-0
- 桜塚 2-0
- 東 2-0
- 清風南海 2-0
- 早稲田摂陵 棄権
- 興国 2-0
- 鶴見商業 2-0

B太成学院大学

2 (25-15, 25-20) 0

- 大成学院大学 2-0
- 布施 2-0
- 山田 2-0
- 北野 2-1
- 開明 2-0
- 池田北 2-0
- 四条畷 2-0
- 三国丘 2-0
- 箕面学園 2-0
- 上宮太子 2-0
- 精華 2-0
- 牧野 2-0
- 住吉 2-0
- 浪速 2-1
- 枚方津田 棄権
- 千里 2-0
- 登美丘 2-0
- 常翔啓光学園 2-0
- 桜宮 2-0

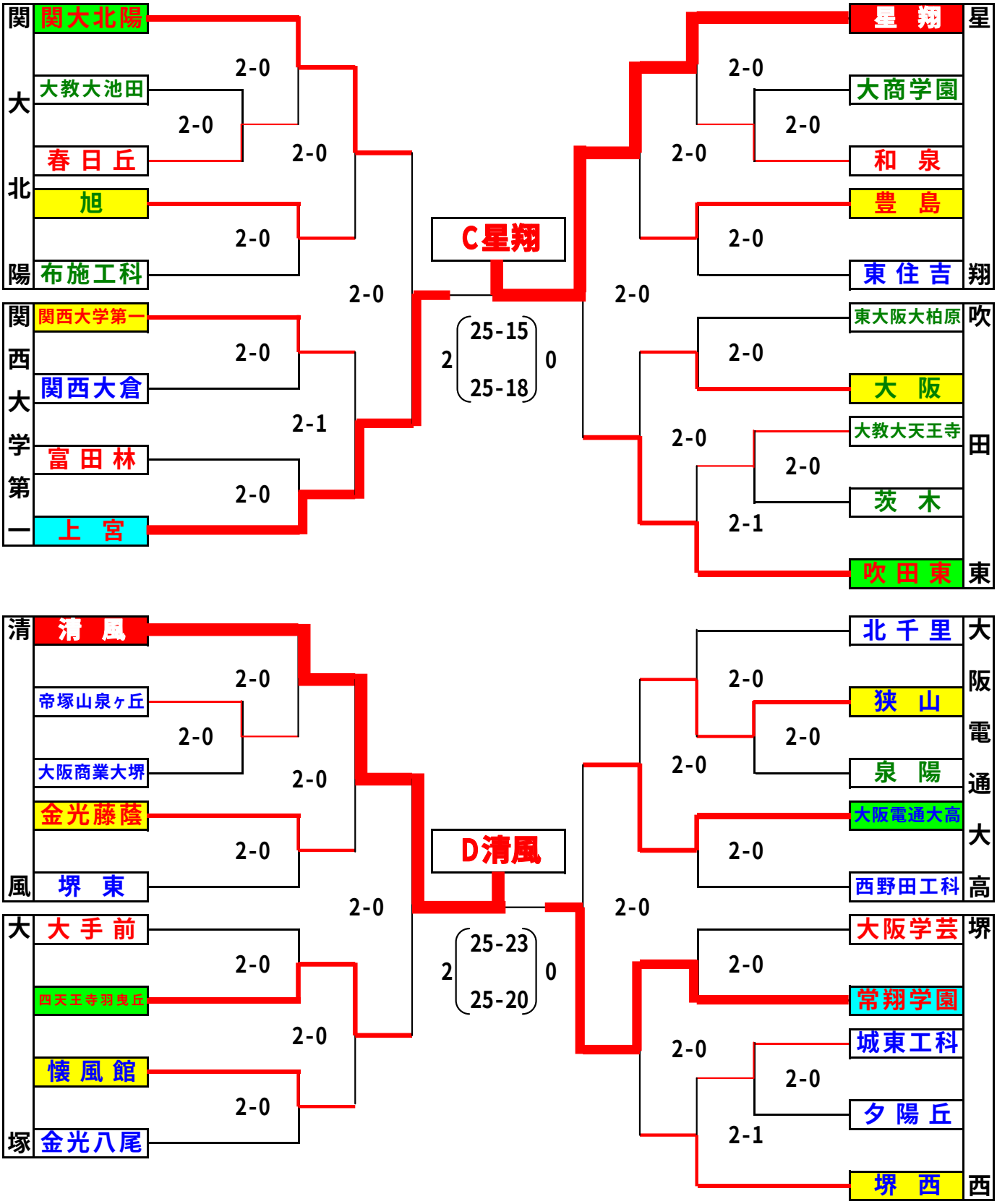
関大北陽
大教大池田
春日丘
旭
布施工科
関西大学第一
関西大倉
富田林
上宮
2-0
2-0
2-0
2-0
2-1
2-0
2-0
C星翔
2
25-15
25-18
0
星翔
大商学園
和泉
豊島
東住吉
東大阪大柏原
大阪
大教大天王寺
茨木
吹田東
2-0
2-0
2-0
2-0
2-0
2-0
2-1
清風
帝塚山泉ヶ丘
大阪商業大堺
金光藤蔭
堺東
大手前
四天王寺羽曳丘
懐風館
金光八尾
2-0
2-0
2-0
2-0
2-0
2-0
D清風
2
25-23
25-20
0
北千里
狭山
泉陽
大阪電通大高
西野田工科
大阪学芸
常翔学園
城東工科
夕陽丘
堺西
2-0
2-0
2-0
2-0
2-0
2-0
2-1

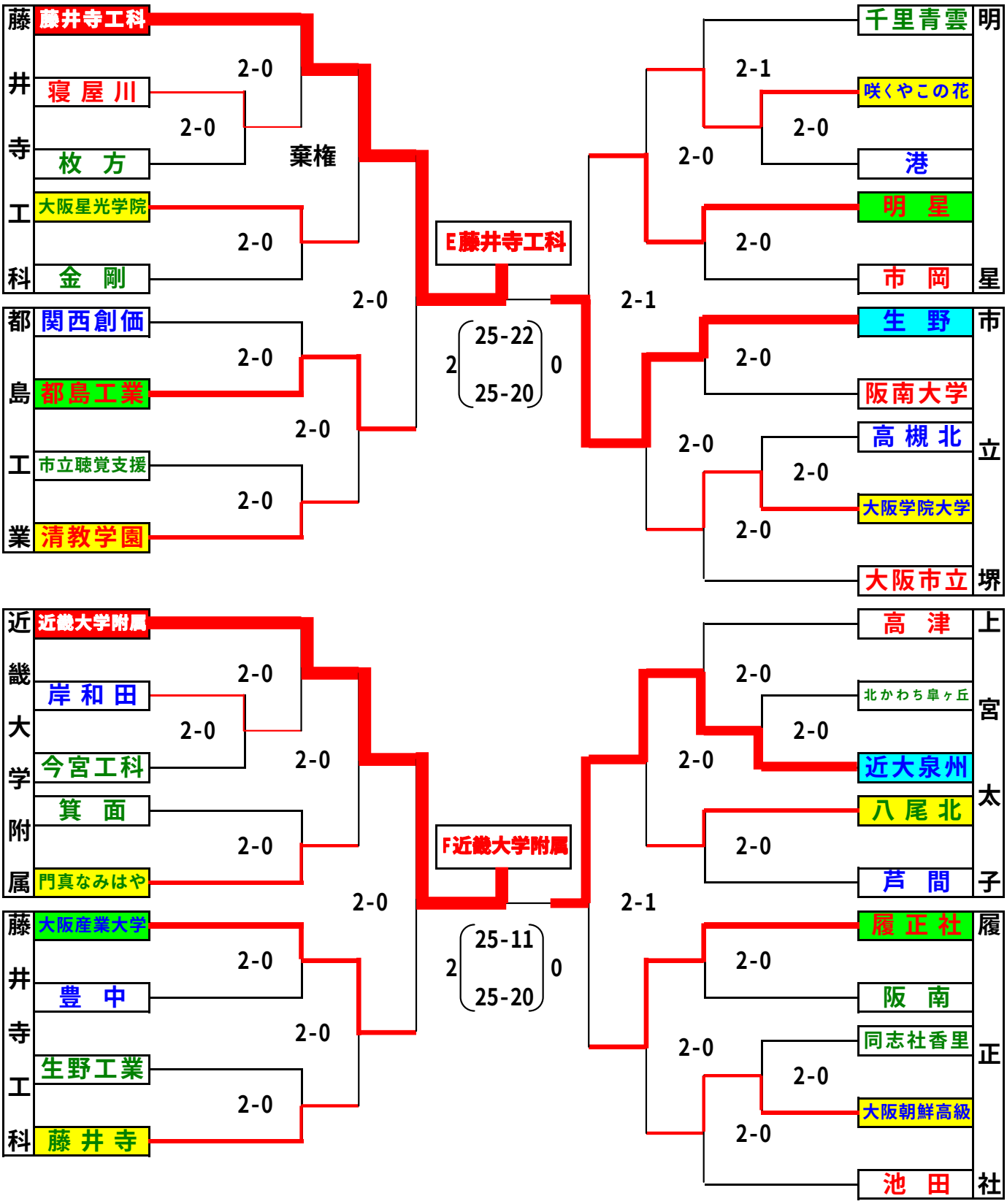
藤井寺工科
藤井寺工科
寝屋川
枚方
大阪星光学院
金剛
2-0
2-0
2-0
2-0
棄権
都島工業
関西創価
都島工業
市立聴覚支援
清教学園
2-0
2-0
2-0
2-0
E藤井寺工科
2
25-22
25-20
0
2-1
千里青雲
咲くやこの花
港
明星
市岡
明星
2-1
2-0
2-0
2-0
生野
阪南大学
高槻北
大阪学院大学
大阪市立
市立堺
2-0
2-0
2-0
2-0
近畿大学附属
近畿大学附属
岸和田
今宮工科
箕面
門真なみはや
2-0
2-0
2-0
2-0
2-0
藤井寺工科
大阪産業大学
豊中
生野工業
藤井寺
2-0
2-0
2-0
2-0
F近畿大学附属
2
25-11
25-20
0
2-1
高津
北かわち皐ヶ丘
近大泉州
八尾北
芦間
上宮太子
2-0
2-0
2-0
2-0
履正社
阪南
同志社香里
大阪朝鮮高級
池田
履正社
2-0
2-0
2-0
2-0