# 平成22年度　大阪高校新人大会　第2次予選2日目

男　子

1月30日　　2月5日　舞洲アリーナ　　1月30日

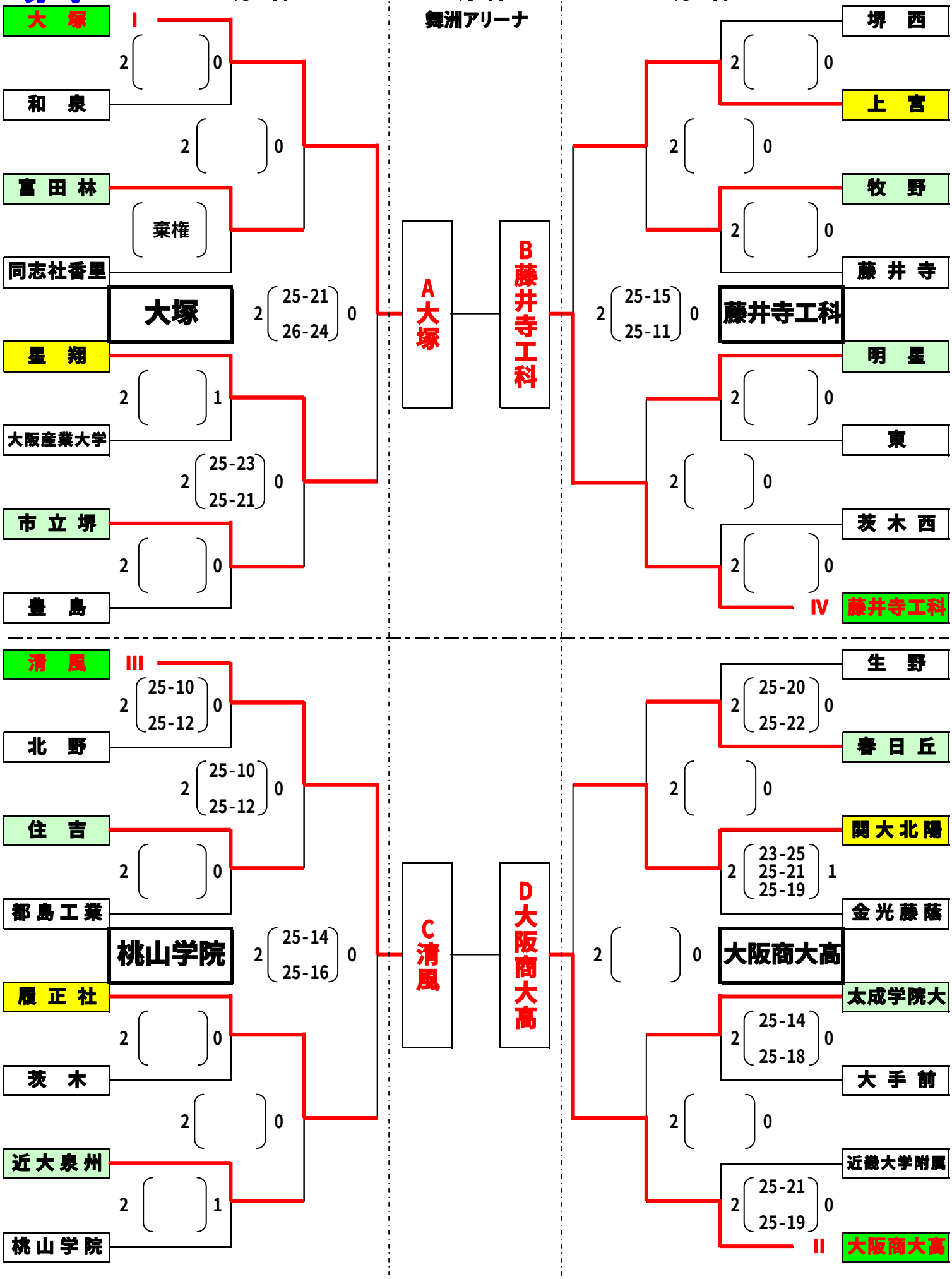

# 女子

1月30日

2月5日
舞洲アリーナ
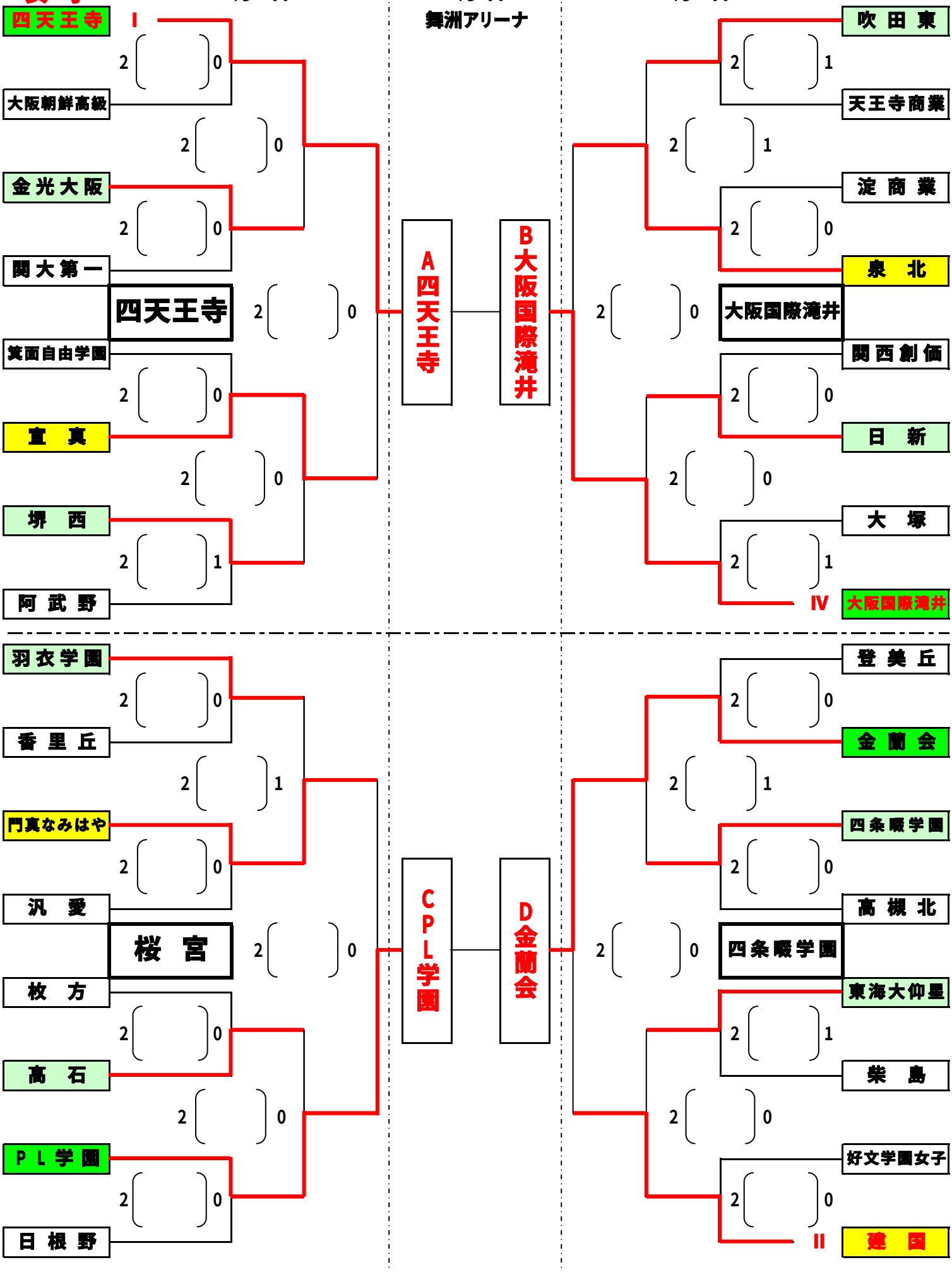
1月30日