平成22年度　大阪高校新人大会　第2次予選

1月23日　1月30日　2月5日　1月30日　1月23日

舞洲アリーナ

1.準決勝
A-B

2.準決勝
C-D

3.決　勝

四天王寺　I

東
- 堺女子
- 大阪朝鮮高級
- 大和川
- 四条畷
- 市立堺
- 東

金光大阪
- 八尾
- 桃山学院
- 夕陽丘学園
- 金光大阪
- 三国丘

関大第一
- 北かわち皐ヶ丘
- 北千里
- 天王寺
- 関大第一
- 大体大浪商

箕面自由学園
- 箕面自由学園
- 扇町総合
- 夕陽丘
- 樟蔭
- 港

宣真
- 豊野
- 住吉商業
- 大手前
- 桜塚
- 宣真
- 摂津

堺西
- 大教大池田
- 堺西
- りんくう翔南
- 牧野
- 北野
- 山本

阿武野
- 関西大倉
- 鳳
- 阿武野
- 春日丘
- 追手門大手前

A 四天王寺

B 大阪国際滝井

吹田東
- 初芝富田林
- 八尾翠翔
- 吹田東
- 芥川
- 佐野

和泉
- 金光八尾
- 天王寺商業
- 和泉
- 南
- 住吉
- 大教大平野

大阪信愛
- 泉陽
- 槻の木・茨木
- 清水谷
- 大阪信愛
- 淀商業

泉北
- 西寝屋川
- 金岡・阪南
- 関西福祉
- 泉北
- 狭山

貝塚
- 咲くやこの花
- 貝塚
- 大谷
- 関西創価
- 阿倍野

河南
- 島本
- 大阪学芸
- 箕面
- 日新
- 河南

大塚
- 大阪女子短大
- 鶴見商業
- 金剛
- 柏原東
- 吹田
- 大塚

大阪国際滝井
- 精華
- 長尾
- 交野・緑風冠
- 市岡

IV　**大阪国際滝井**

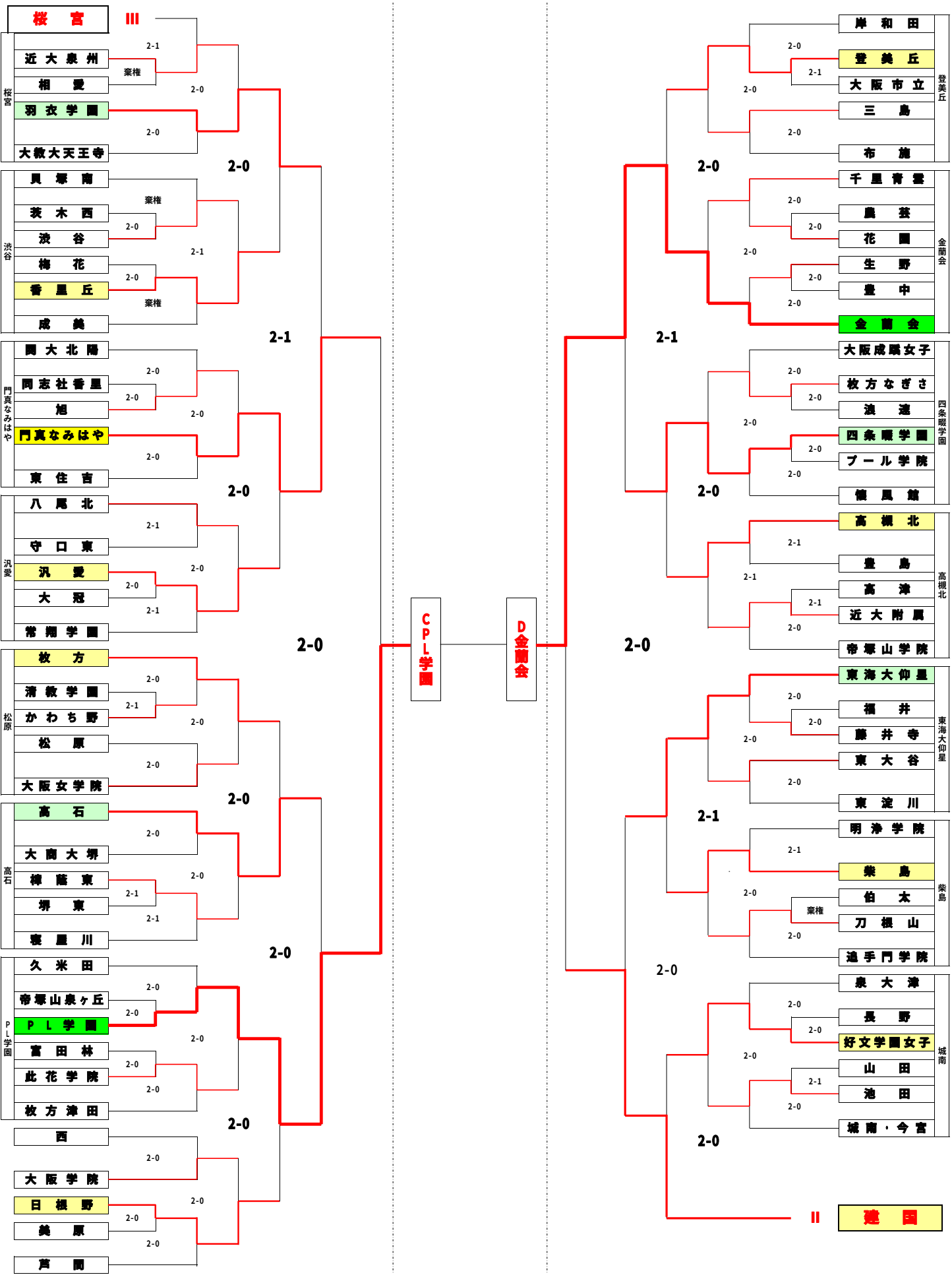
桜宮
III
桜宮
近大泉州
相愛
羽衣学園
大教大天王寺
渋谷
貝塚南
茨木西
渋谷
梅花
香里丘
成美
門真なみはや
関大北陽
同志社香里
旭
門真なみはや
東住吉
汎愛
八尾北
守口東
汎愛
大冠
常翔学園
松原
枚方
清教学園
かわち野
松原
大阪女学院
高石
高石
大商大堺
樟蔭東
堺東
寝屋川
PL学園
久米田
帝塚山泉ヶ丘
PL学園
富田林
此花学院
枚方津田
西
大阪学院
日根野
美原
芦間
2-1
棄権
2-0
2-1
CPL学園
D金蘭会
岸和田
登美丘
大阪市立
三島
布施
登美丘
千里青雲
農芸
花園
生野
豊中
金蘭会
金蘭会
大阪成蹊女子
枚方なぎさ
浪速
四条畷学園
プール学院
懐風館
四条畷学園
高槻北
豊島
高津
近大附属
帝塚山学院
高槻北
東海大仰星
福井
藤井寺
東大谷
東淀川
東海大仰星
明浄学院
柴島
伯太
刀根山
追手門学院
柴島
泉大津
長野
好文学園女子
山田
池田
城南・今宮
城南
II
建国