平成２２年度　春季大会　兼　大阪高校選手権大会　兼　第６３回大阪高校総合体育大会　大阪地区第２次予選　男女ベスト１６

ベスト１６チームは近畿大会出場権獲得

(男子)

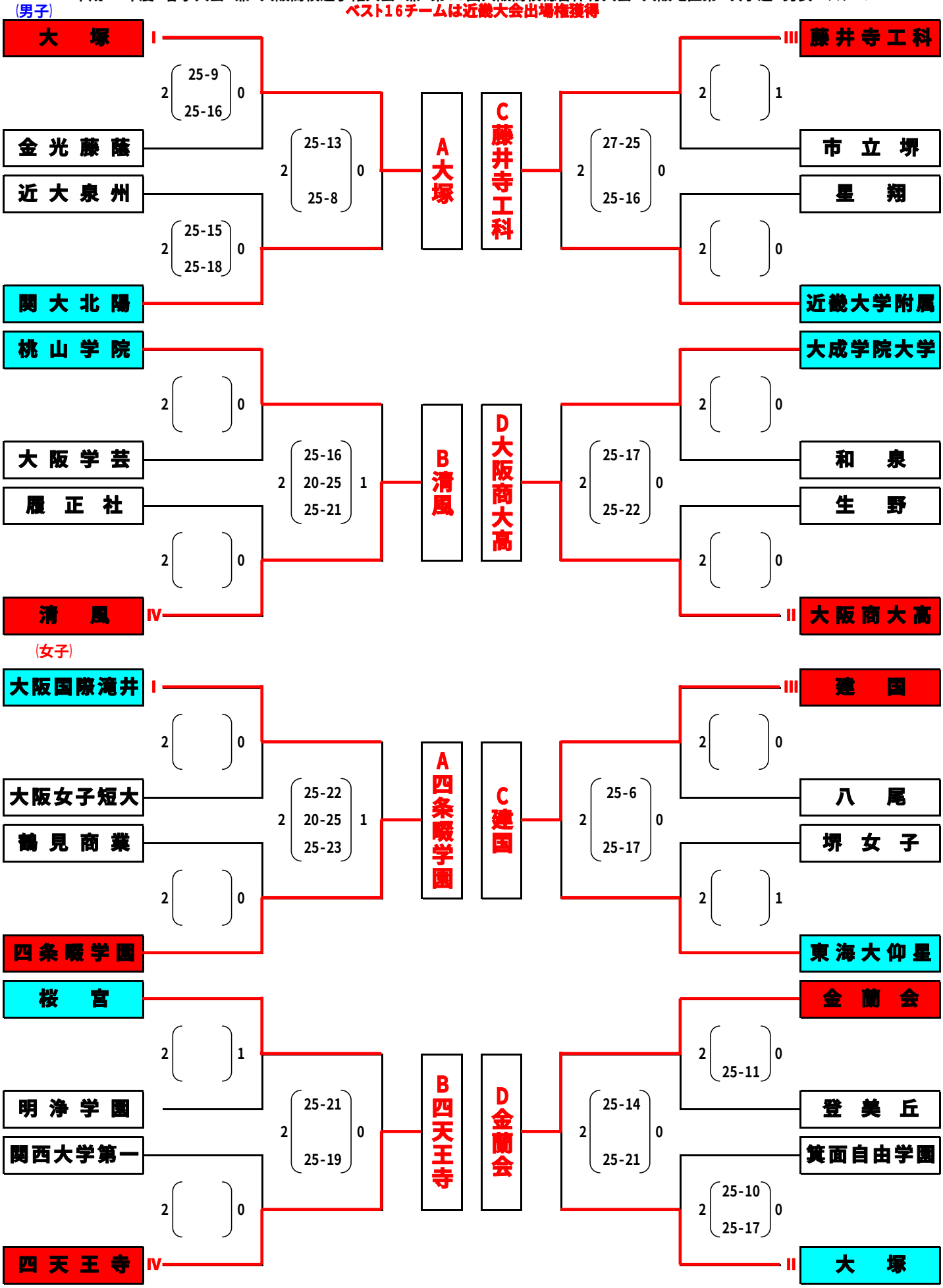

(男子)

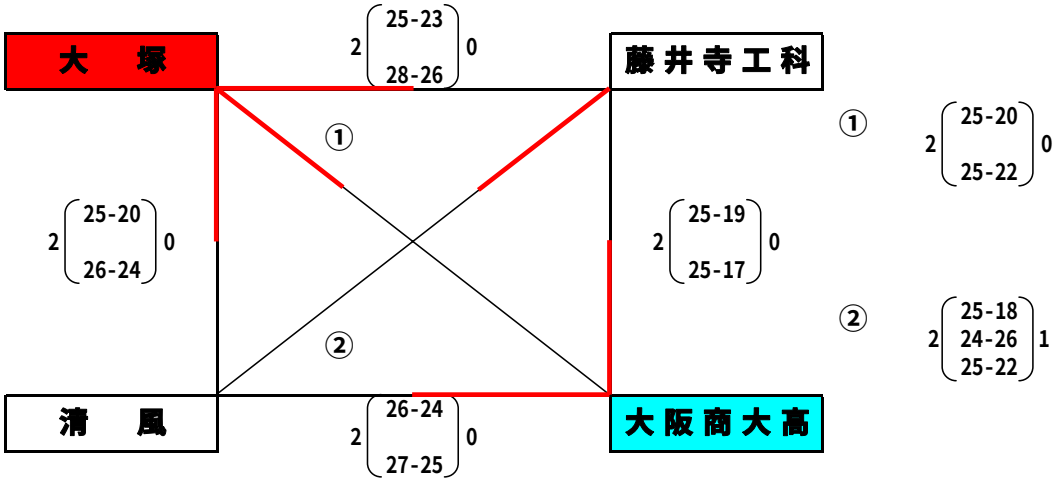

①　2 25-20 25-22 0

②　2 25-18 24-26 25-22 1

(女子)

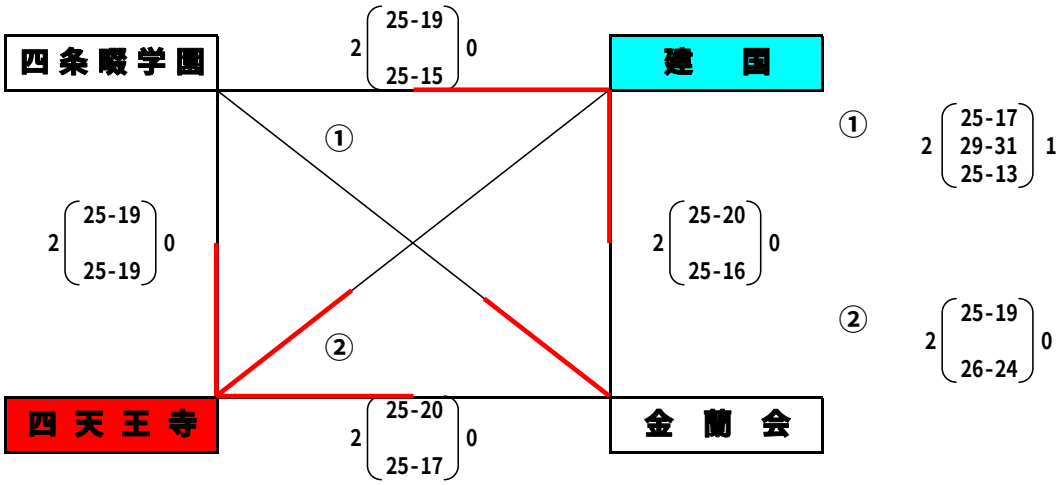

①　2 25-17 29-31 25-13 1

②　2 25-19 26-24 0

全国高校総体出場校

	第一代表	第二代表
男子	大　塚	大阪商大高
女子	四天王寺	建　国