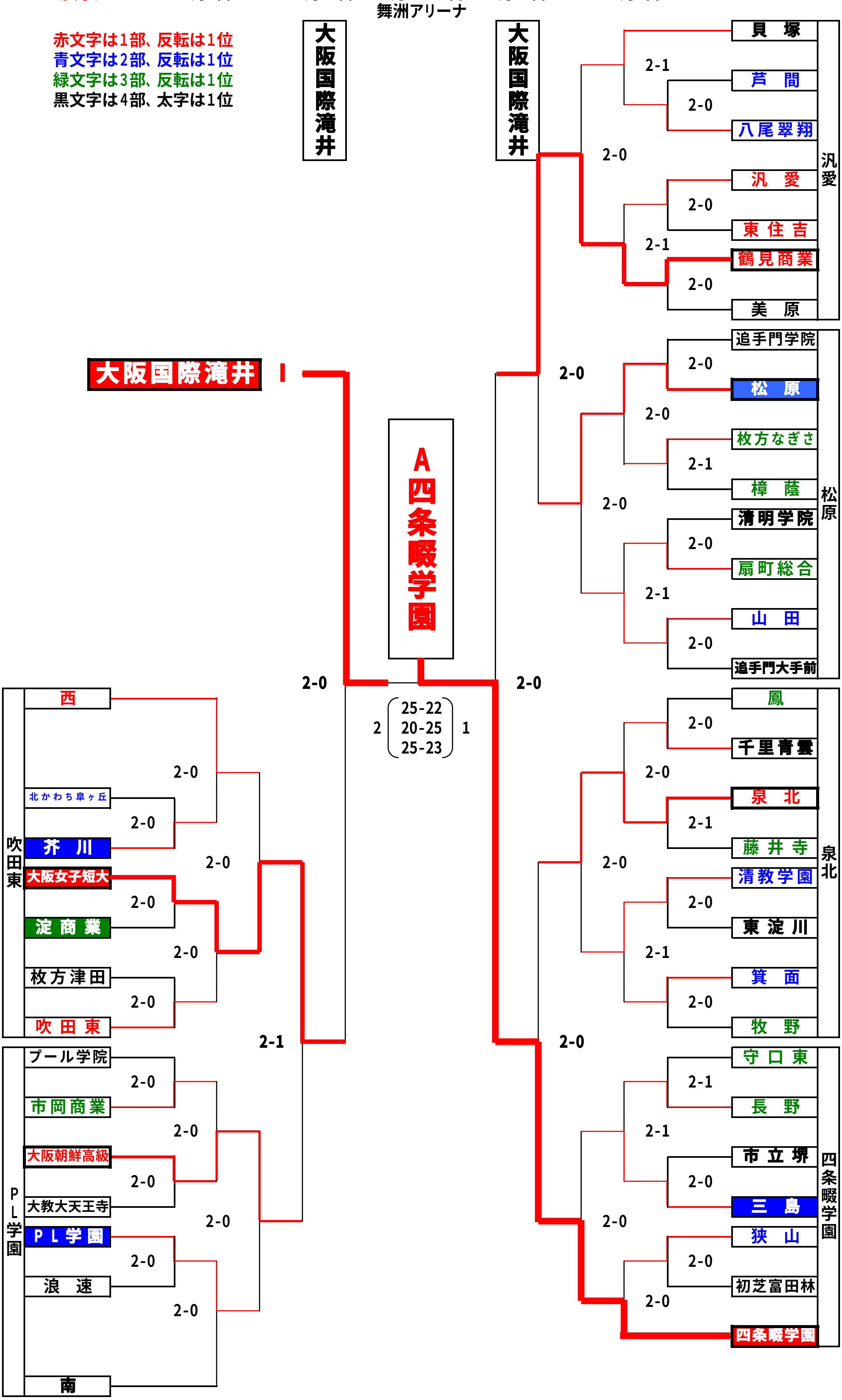平成２２年度　春季大会　兼　大阪高校選手権大会　兼　第６３回大阪高校総合体育大会　大阪地区第２次予選
（女子）　6月6日　6月13日　6月19･20日　6月13日　6月6日
舞洲アリーナ