第39回　大阪中学生バレーボール新人大会

(1日目)1月30日･2月6日(2日目)2月12･13日(最終日)2月19日堺市原池公園体育館
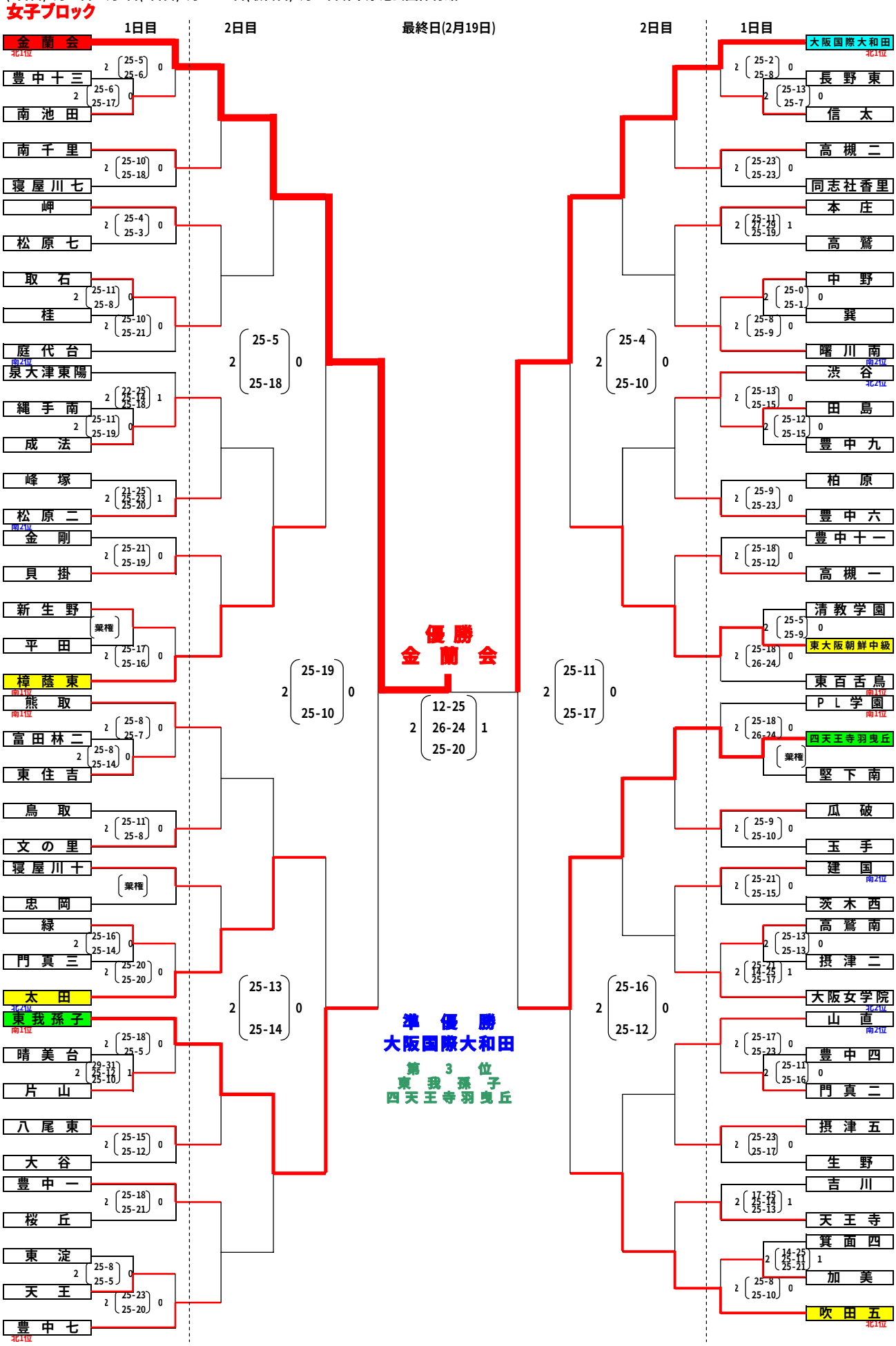
女子ブロック