平成２２年度全国中学校体育大会

第４０回　全日本中学校バレーボール選手権大会
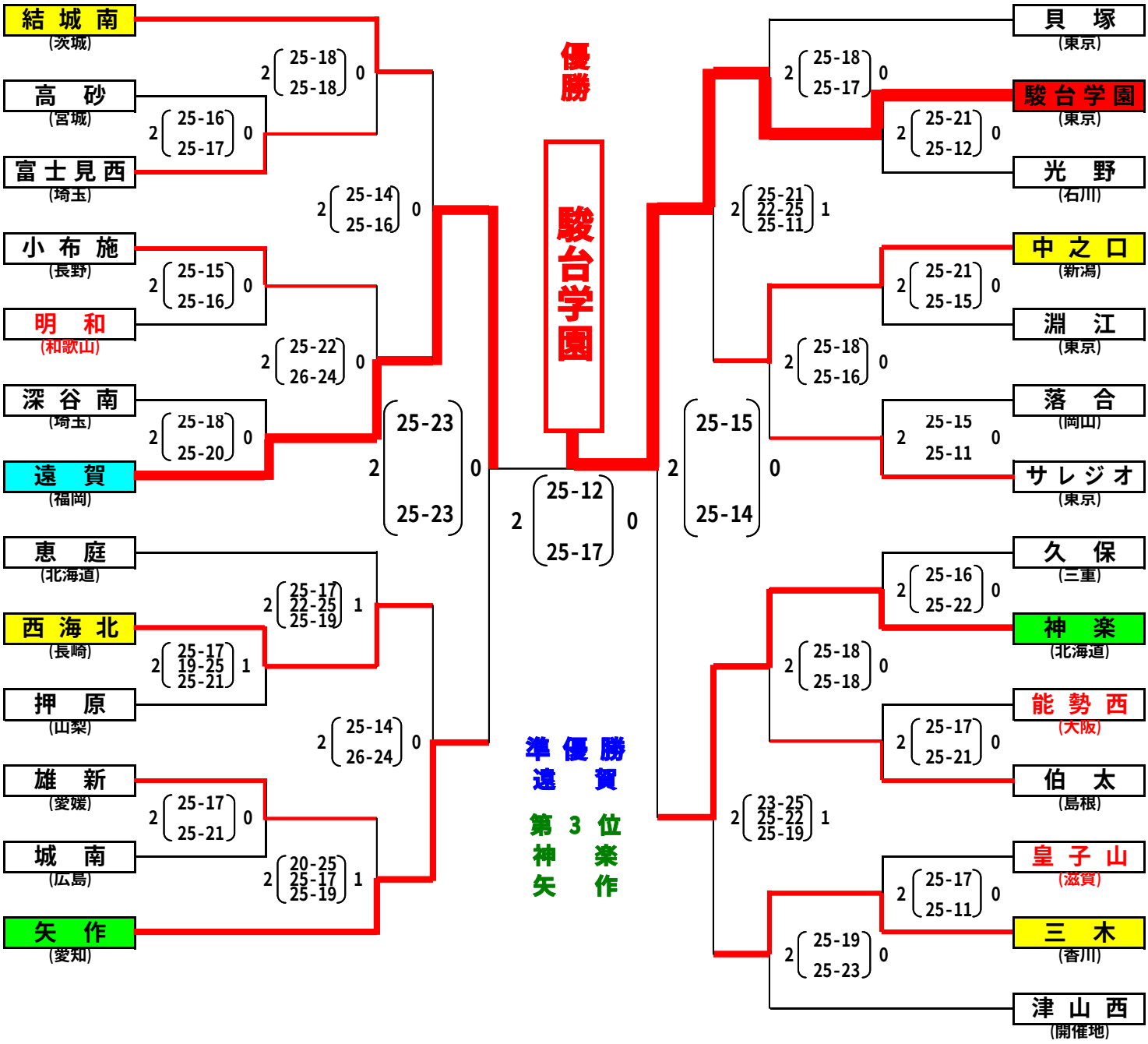
男子決勝トーナメント