平成23年度　春季大会　兼　大阪高校選手権大会　兼　第６４回大阪高校総合体育大会　大阪地区第２次予選　兼　全日本選手権予選

(男子)　6月5日　6月12日　6月18･19日　6月12日　6月5日

赤字-1部　青字-2部　緑字-3部　舞洲アリーナ
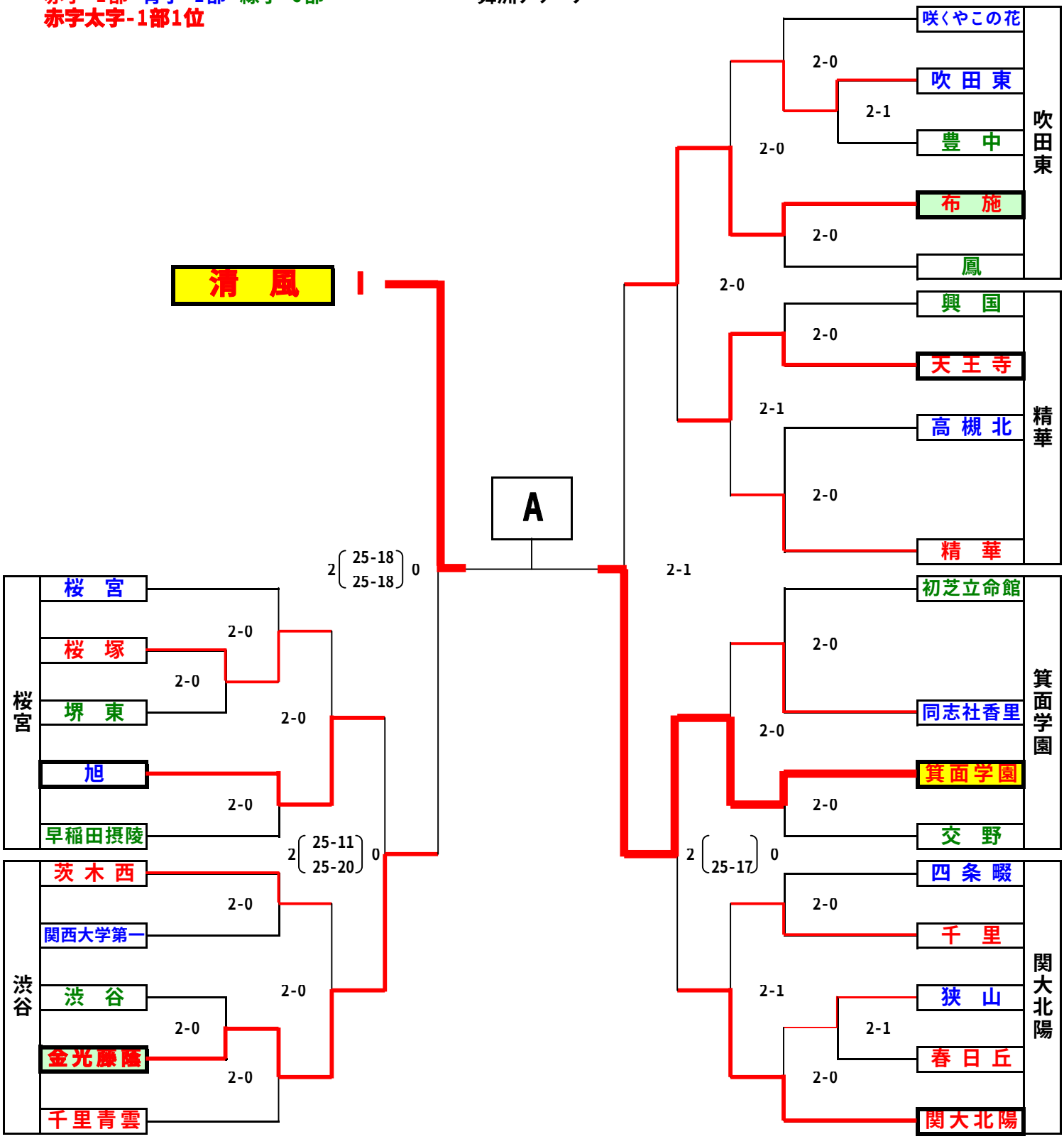
赤字太字-1部1位