ＪＯＣジュニアオリンピックカップ
第２５回全国都道府県対抗中学バレーボール大会　2011年12月25日～28日

決勝男子

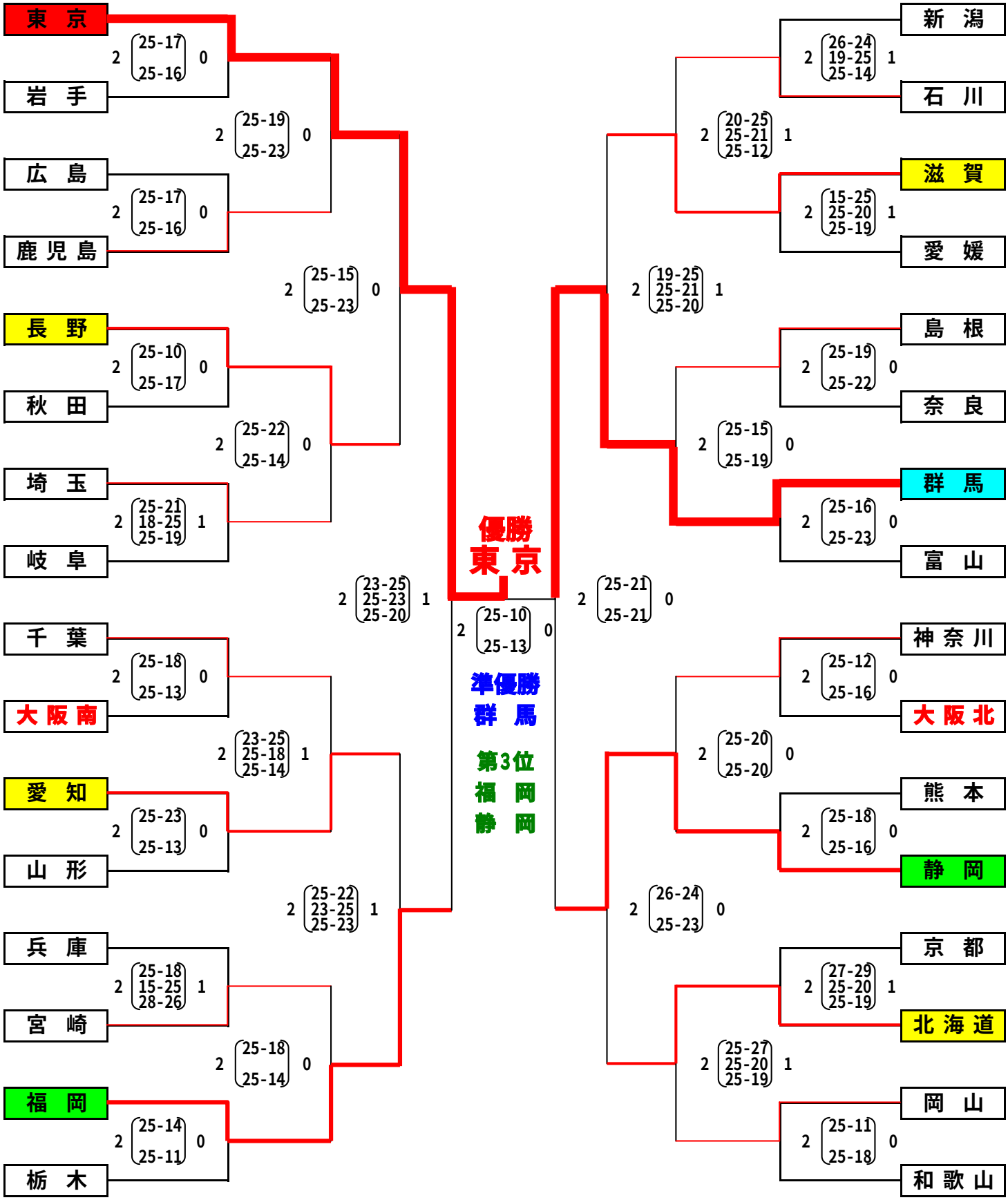

決勝女子

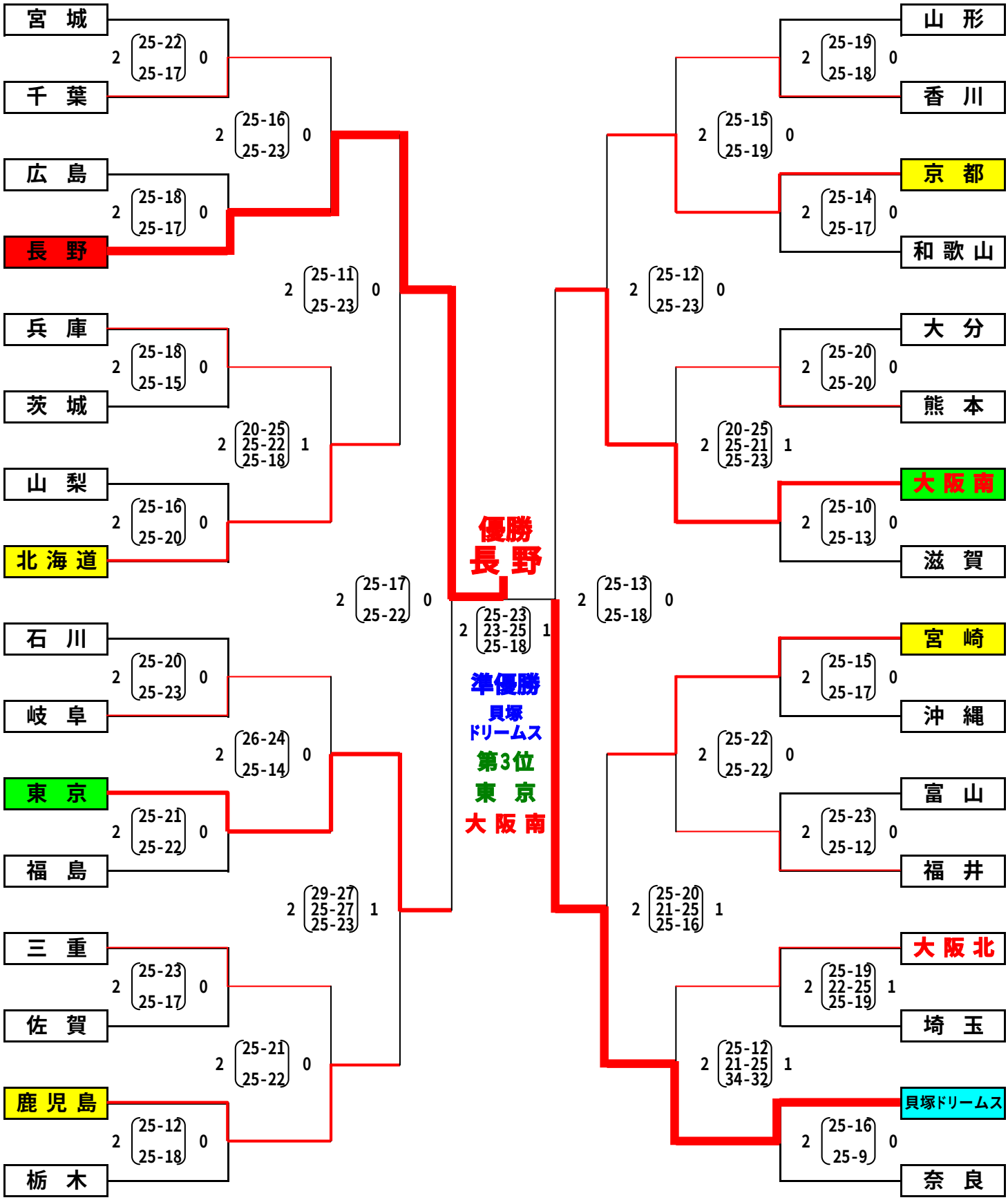
宮 城
千 葉
2 (25-22 25-17) 0
広 島
長 野
2 (25-18 25-17) 0
2 (25-16 25-23) 0
兵 庫
茨 城
2 (25-18 25-15) 0
山 梨
北 海 道
2 (25-16 25-20) 0
2 (20-25 25-22 25-18) 1
2 (25-11 25-23) 0
石 川
岐 阜
2 (25-20 25-23) 0
東 京
福 島
2 (25-21 25-22) 0
2 (26-24 25-14) 0
三 重
佐 賀
2 (25-23 25-17) 0
鹿 児 島
栃 木
2 (25-12 25-18) 0
2 (25-21 25-22) 0
2 (29-27 25-27 25-23) 1
2 (25-17 25-22) 0
優勝
長 野
2 (25-23 23-25 25-18) 1
準優勝
貝塚
ドリームス
第3位
東 京
大 阪 南
山 形
香 川
2 (25-19 25-18) 0
京 都
和 歌 山
2 (25-14 25-17) 0
2 (25-15 25-19) 0
大 分
熊 本
2 (25-20 25-20) 0
大 阪 南
滋 賀
2 (25-10 25-13) 0
2 (20-25 25-21 25-23) 1
2 (25-12 25-23) 0
2 (25-13 25-18) 0
宮 崎
沖 縄
2 (25-15 25-17) 0
富 山
福 井
2 (25-23 25-12) 0
2 (25-22 25-22) 0
大 阪 北
埼 玉
2 (25-19 22-25 25-19) 1
貝塚ドリームス
奈 良
2 (25-16 25-9) 0
2 (25-12 21-25 34-32) 1
2 (25-20 21-25 25-16) 1