平成２４年度　春季大会　兼　大阪高校選手権大会　兼　第６５回大阪高校総合体育大会　大阪地区第２次予選
（女子）　6月3日　6月10日　6月16･17日　6月10日　6月3日
舞洲アリーナ
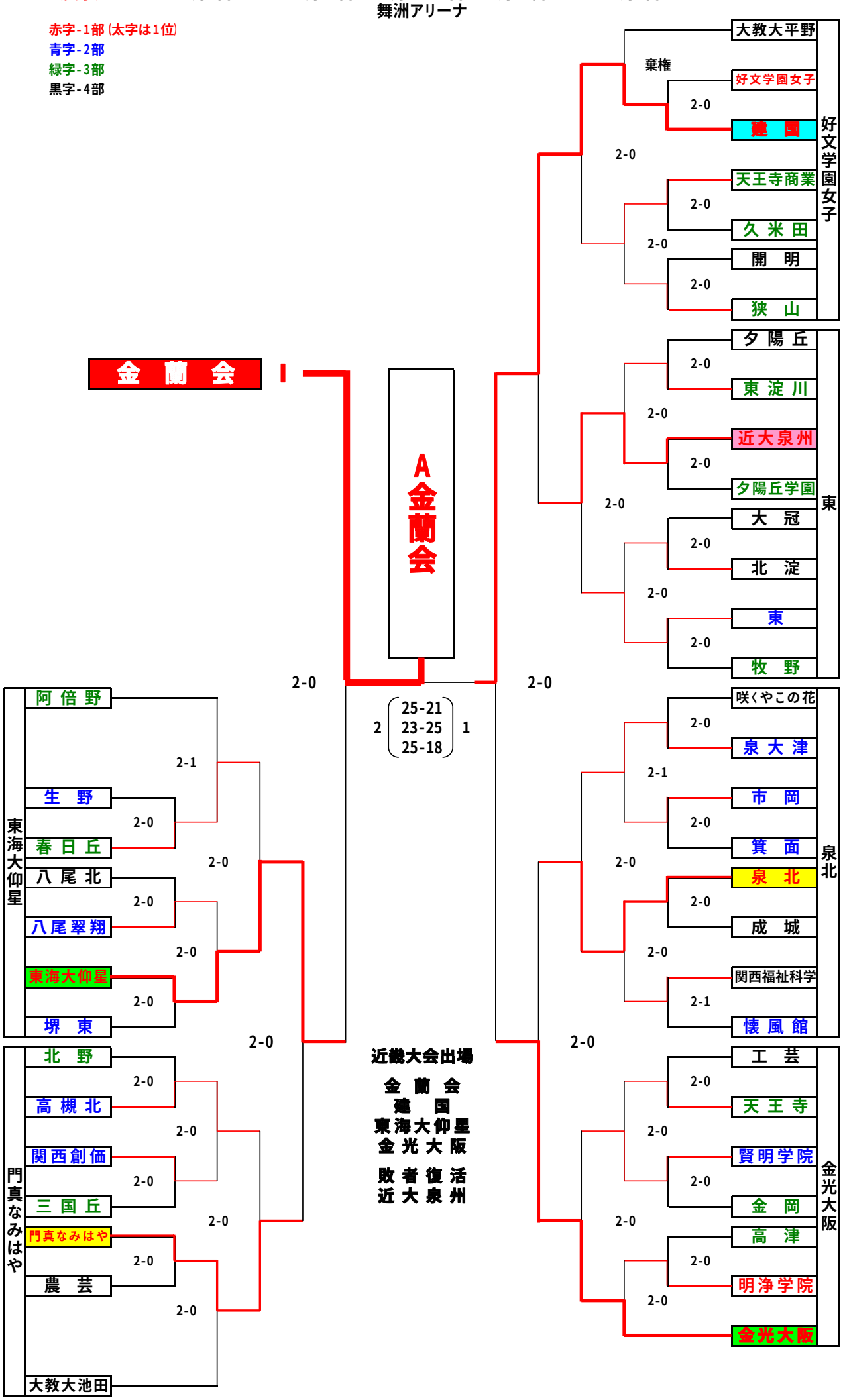
赤字-1部（太字は1位）
青字-2部
緑字-3部
黒字-4部