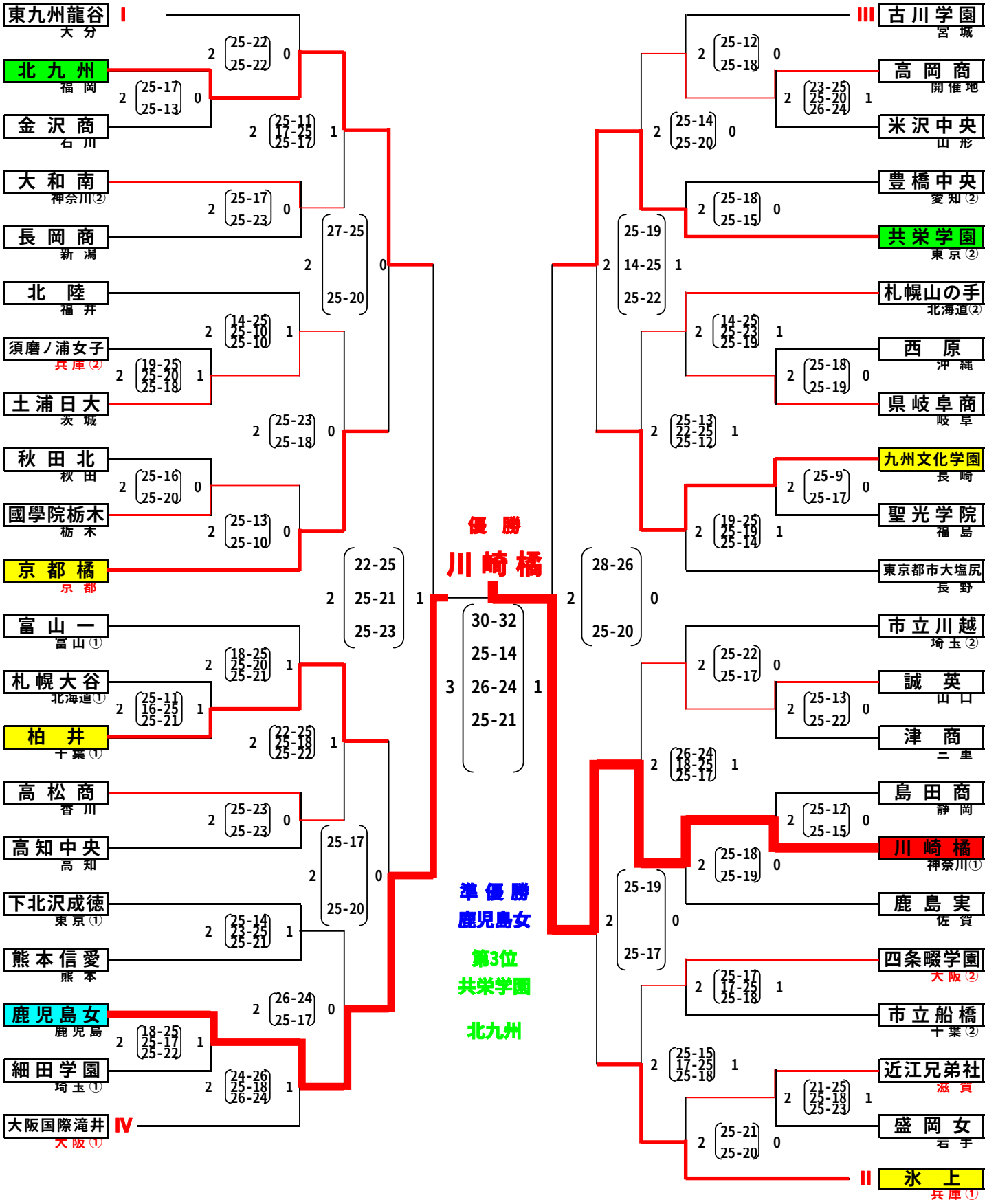平成２４年度全国高等学校総合体育大会バレーボール競技大会
女子決勝トーナメント